CLUB ROTARY TRENTO

ROTARY INTERNATIONAL

2060 ITALIA

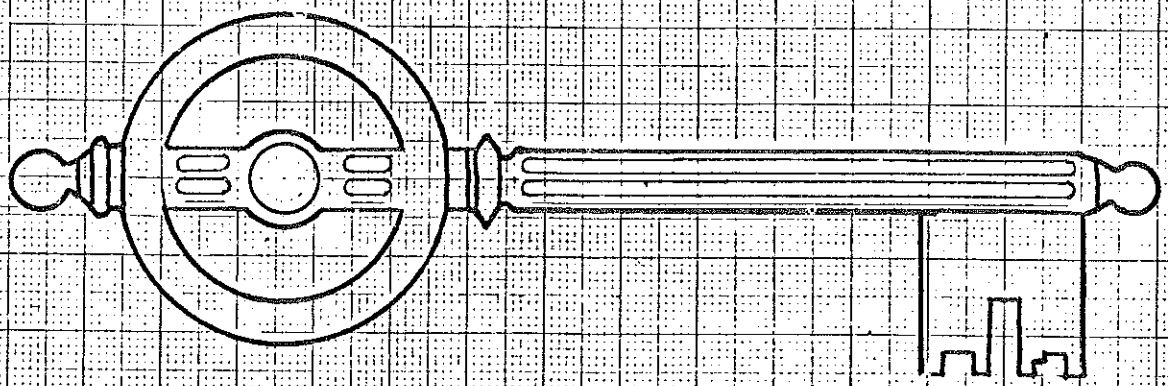

ANNO ROTARIANO 1985 - 1986

CLUBS CONTATTO INNSBRUCK (Ö)

KEMPTEN (D)

IL MAGGIOR PRIVILEGIO DEL ROTARIANO E' LA FACOLTA' DI PARTECIPARE A TUTTE LE RIUNIONI DEL SUO O DI ALTRI ROTARY CLUB DEL MONDO

(bollettino riservato ai soci del club) 4/11/1985

PRESIEDE : Luigi Molinari - V.Presidente PERCENTUALE : 66.67 %

PRESENZE : Bagnasco - Bertoldi - Bortot - Cecconi - Cesarini Sforza Collini - Condini - Dalsasso - Endrici - Giammarco - Giovannini - Masè - Molinari - Morandi - Moretto - Mott - Osele - Pasini - Pedrotti G.L. - Pifferi - Pontara - Rizzi - Stefenelli - Venzo - Vialli - Zane - Zavarise -

PRESENZE COMPENSATE : de Abbondi - de Langer - Di Benedetto - Facchinelli - Giordani - Salerno - Vista -

Hanno cortesemente espresso il loro rammarico per non poter partecipare all'odierna riunione gli amici : de Abbondi - de Langer - de Pretis - Di Benedetto - Facchinelli - Giordani - Lunelli - Sagramoso - Salerno - Vista -

OSPITI : Gen. Aldo Daz del Rotary Club di Merano
Dott.Pasquale Lauriola (relatore)

Auguri di buon compleanno a Zavarise e di buon onomastico a Bagnasco, Facchinelli, Moretto e Torzi.

PROGRAMMI:

LUNEDI' 11 NOVEMBRE 1985 : Riunione al Grand Hotel Trento. VISITA UFFICIALE DEL GOVERNATORE 206° DISTRETTO R.I. ARCH. ANTONELLO MARASTONI. LA SERATA PREVEDE LA PARTECIPAZIONE DELLE GENTILI SIGNORE. RACCOMANDIAMO FIN D'ORA LA MASSIMA PARTECIPAZIONE. AI MEMBRI DELLE COMMISSIONI SPETTA IL COMPITO DELLA PRESENTAZIONE DI UNA RELAZIONE SU QUANTO FATTO E QUANTO IN PROGRAMMA NELL'ANNATA ROTARIANA 85/86.

LUNEDI' 18 NOVEMBRE 1985 : Riunione al Grand Hotel Trento. INTERCLUB CON GLI AMICI DEL ROTARY DI RIVA E ROVERETO E LE GENTILI SIGNORE. RELATORE : Sen. Avv. BRUNO KESSLER : L'ISTITUTO TRENTINO DI CULTURA NELLA REALTA' TRENTINA". LA SERATA PREVEDE LA PARTECIPAZIONE DELLE GENTILI SIGNORE (telefonare adesioni alla Segreteria del Club Tel. 27058).

LUNEDI' 25 NOVEMBRE 1985 : Riunione al Grand Hotel Trento.

Il 9,10 e 11 MAGGIO 1986 GLI AMICI DI KEMPTEN VERRANNO A TRENTO.

COMUNICAZIONI:

E' arrivata una cartolina di saluti dell'amico Daz da Samarcanda.

E' allo studio una gita per lo shopping di Natale a MONACO (7-8 dicembre 1985) con una sosta nel ritorno ad Innsbruck a salutare gli amici del Club Contatto. Per poter effettuare il viaggio, aperto anche agli amici dei soci, occorre prenotarsi in tempo, versando un anticipo di L. 50.000.= LE ADESIONI FINO AD OGGI SONO CIRCA QUATTORDICI. Numero minimo 40 persone.

PROGRAMMA GIOVANI

CHI E' DISPONIBILE PER INCONTRARE GIOVANI DESIDEROSI D'UNO SCAMBIO DI IDEE PER L'ORIENTAMENTO PROFESSIONALE E' PREGATO DI SEGNALARE IL PROPRIO NOMINATIVO IN SEGRETERIA. APPENA COMPLETATO L'ELENCO DEI SOCI DISPONIBILI A QUESTO DISCORSO L'INIZIATIVA SARA' PUBBLICIZZATA PRESSO LE SCUOLE.

°°°°°

La relazione è tenuta dal Dr. Pasquale Lauriola, sul tema "La figura del tributarista nel contesto socio economico attuale".

Il relatore è Consigliere Nazionale dell'Associazione dei Periti Tributaristi Italiani che ha tenuto a Trento il 1° convegno nazionale nei giorni 5 e 6 ottobre 1985.

La relazione ci fa conoscere la complessità della legislazione che regola la materia fiscale e tributaria, e le varie professioni che si occupano di tali problemi.

La materia tributaria comprende una infinità di prestazioni che non sono riservate a professionisti iscritti in speciali albi. Ci sono norme contenute nel R.D. 20/9/1934 n. 2011, che ha iniziato a regolamentare le figure degli esperti in materia fiscale e tributaria. In seguito ciascuna professione e cioè i Ragionieri, i Periti Commerciali, i Dottori commercialisti, hanno avuto un riconoscimento speciale, e i loro albi, mentre l'ordinamento italiano non conosce la figura e non riconosce la professione di consulente tributario, ad eccezione di altri Paesi Europei. Non c'è una specifica attività loro riservata ma possono spaziare in tutto il campo fiscale e tributario.

La mancanza di regolamentazioni e ordinamenti si risolve in un danno dell'utente,della collettività e anche dello Stato, in quanto quasi tutte le attività fiscali e tributarie possono essere svolte da più categorie. Vi è anche poca chiarezza nei termini, in quanto vengono comunemente chiamati consulenti tributari i professionisti iscritti in albi e che assistono il contribuente presso gli uffici. Tuttavia la figura del consulente tributario è specifica e dovrebbe essere meglio regolamentata.

La Cassazione ha sostenuto che anche è necessaria una abilitazione specifica per svolgere tale professione, per tutte le attività indicate nella prima parte dell'art. 1 del D.P.R. 1068 del 1953.

Il tributarista deve essere iscritto in un ruolo presso la Camera di Commercio, previo esame. Egli non richiede l'esclusiva di certe attività, ma la massima chiarezza da parte del legislatore. Sarebbe necessaria una Legge-Quadro che ragioni solo per principi, in modo che vi sia una specializzazione in tutti i settori per le necessità derivanti dalla complessità dei rapporti attuali e futuri. In tal modo si eviterebbe la conflittualità tra i professionisti.

I tributaristi chiedono di essere consultati sui problemi, sulle modifiche legislative a tutti i livelli.

Dal 1° convegno citato sopra, è risultata la necessità : di specializzazione, di un biennio di pratica, di un esame di Stato, di un'esclusiva per il settore tributi, di un'apertura di occupazione ai giovani. A questo proposito i tributaristi, non essendo iscritti in un albo non

hanno la possibilità di usufruire della legge n.863/84 sulla occupazione giovanile; ma in provincia di Trento un collega è riuscito ad avere tale autorizzazione dall'Ufficio Regionale del Lavoro, ed è quindi una prima conquista.

I tributaristi sono circa 2.000 in tutta Italia e assistono circa 100.000 aziende. E' quindi necessario che il legislatore si accorga di loro e regoli la loro attività al fine di migliorare i servizi che possono rendere a vantaggio di tutta la collettività.

Sono intervenuti nella discussione i soci Pedrotti G.L., Mott, Giammarco e Pasini, i quali hanno chiesto spiegazioni sulla responsabilità nella redazione delle denuncie dei redditi e su una migliore qualificazione della professione di tributarista, il quale deve scegliere tra il rimanere nella situazione attuale, cioè l'iscrizione nei ruoli della Camera di Commercio di persone provenienti da vari lavori; oppure un inquadramento derivante da un curriculum studi, possibilmente universitario, che dìa l'accesso ad iscrizione nell'albo e anche ad impieghi negli Uffici Tributari statali; oppure un inquadramento solo per persone che abbiano dimostrato una specifica competenza nel ramo, pur non essendo fornite di titolo di studio legale, dal quale si può prescindere.

CLUBS	PRESENZA %	CLUBS	PRESENZA %
ADRIA	68,00	RIVA D.G.	67,69
ARZIGNANO	65,18	ROVERETO	55,21
BASSANO d. G.	56,50	ROVIGO	60,00
BELLUNO	54,49	SAN DONA'	61,71
BOLZANO	73,45	SAN VITO	66,66
BRESSANONE	45,60	SCHIO-THIENE	52,63
CAMPOSAMPIERO	56,20	TARVISIO	62,32
CASTELFRANCO A.	67,00	TOLMEZZO	45,00
CERVIGNANO P.	68,83	TRENTO	62,06
CHIOGGIA	25,00	TREVISO	59,00
CITTADELLA	73,72	TREVISO NORD	66,11
CIVIDALE D.F.	41,00	TRIESTE	54,20
CONEGLIANO V.V.	40,31	TRIESTE NORD	63,25
CONSELVE P.d.S.	72,00	UDINE	52,14
ESTE	77,70	UDINE NORD	61,49
FELTRE	74,00	VENEZIA	55,30
GORIZIA	57,00	VENEZIA MES.	58,05
LEGNAGO	45,63	VENEZIA MES. 2	66,00
LIGNANO S.- T.	61,63	VENEZIA RIV.	85,00
MERANO	86,96	VERONA	61,00
MONTEBELLUNA	61,30	VERONA EST	65,00
PADOVA	44,00	VERONA SUD	62,00
PADOVA E.	63,00	VICENZA	60,05
PADOVA N.	58,00	VICENZA BERICI	67,00
PESCHIERA	62,00	VILLAFRANCA	60,00
PORDENONE	63,58	Assiduità media del distretto 72,56 %	
PORTOGRUARO	61,15		

LETTERA DEL GOVERNATORE

1 NOVEMBRE Ventiquattro denti per ogni ruota, nel movimento impresso con ritmo armonico, dalla magica chiave nella mano di ogniuno degli uomini del Rotary.

Una ruota dentata ventiquattro volte, una volta per ogniuna delle ore del giorno vissuta da ogni uomo che sa vivere nel segno del Rotary.

Una ruota con ventiquattro denti indissolubilmente collegati nel movimento comune, per ogniuno dei quattrocentotrenta distretti che uniscono i Paesi liberi.

Una ruota moltiplicata ventunmila volte in ogni club della terra col sincrono ruotare dei suoi ventiquattro denti, nella certezza dell'assoluta affidabilità di un insieme tanto perfetto.

Un milione di ruote tra loro legate dall'intreccio di ventiquattro denti in comune, inarrestabile movimento, per ritmare all'unisono, nelle ventiquattro ore di ogni giorno, il battito di un milione di cuori alla ricerca di un comune modo di essere:
il modo di essere del Rotary.

Grazie Rotary.

1 novembre 1985-1 luglio 1986: ancora 8 mesi di Rotary nel 206°.

CLUB

ROTARY TRENTO

ROTARY INTERNATIONAL

206° ITALIA

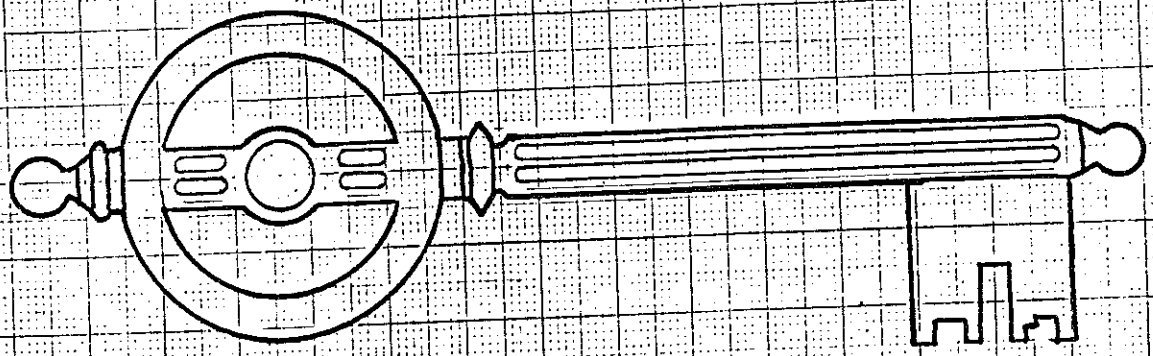

ANNO ROTARIANO 1985 - 1986

CLUBS CONTATTO INNSBRUCK (Ö)

KEMPTEN (D)

ROTARY CLUB TRENTO Via Calepina 35 Tel. 27058 - P.IVA 96008360222

CONSIGLIO DIRETTIVO 85/86 Facchinelli-Osele-Molinari-Zane-Di Benedetto degli Abbondi-Giordani-Masè-Mott - Pontara-Stefenelli -

Segreteria Sign. Lidia Tel. 0461/986404 - 0461/27058

ELENCO SOCI E GENTILI SIGNORE

	moglie	Tel. ab.	Tel. Uff.
1. BAGNASCO CARLO	Lucia	922539	892111
2. BERTOLDI GIUSEPPE	Marisa	35458	23136
3. BERTOLINI GIULIANO	Gigliola	34536	21216
4. BOLNER FRANCO	Sandra	983089	894410
5. BORTOT GUERRINO	Elisabetta	31122	925125
6. CASAGRANDE GIORGIO	Giuliana	33409	23455
7. CECCONI MIMMO FRANCO	Cristina	810243	531333
8. CESARINI SFORZA LAMBERTO	Minni	860167	37260
9. COLLINI CLEMENTE	Alba	981434	981220
10. CONCI FABIO	Elena	24151	24331
11. CONDINI EDGARDO	Mirella	820580	46566
12. DALSASSO ALBERTO	Lucia	35573	25388
13. DE ABBONDI GIULIO	M.Antoinette	23562	984882
14. DE LANGER GIUSEPPE	-- (figlia Elena)	980889	----
15. DE PRETIS GIUSTINIANO	Gemma	26181	26181
16. DETASSIS LEO	Elda	35018	21196
17. DI BENEDETTO ARMANDO	Lisa	25978	---
18. DUSINI OLIVIERO	Claudia	0463/21426	0463/21103
19. ENDRICI FRANCO	Camilla	25541	650129
20. FACCHINELLI CARLO ALBERTO	Anna	981395	31153
21. FERRARI FABIO	Teresa	983927	981136
22. FRONER ALFONSO	--	764055	---
23. GENTILINI BRUNO	Giovanna	32000	24265
24. GIAMMARCO SERAFINO	Nina	38415	980051
25. GIORDANI CLAUDIO	Giuliana	26862	32081
26. GIOVANNINI BRUNO	Vittoria	23440	980144
27. LUNELLI LUIGI	Francesca	27044	922500
28. MASE' FRANCO	Anna	983274	902261
29. MATASSONI ALDO	Flavia	24571	982112
30. MOLINARI LUIGI	Marca	33105	980158
31. MORANDI GIULIANO	Ada	38102	987079
32. MORETTO GIANCARLO	Bruna	820500	0471/991631
33. MORUZZI PAOLO	Silvia	0471/31385	46320
34. MOTT PIERLUIGI	Rita	34196	982017
35. OSELE RENATO	Carmen	981970	---
36. PASINI CELSO	Olga	32424	893200
37. PEDROTTI G.LORENZO	Daniela	38151	21124
38. PEDROTTI ROBERTO	Mimi	26145	---
39. PELLEGRINI AUGUSTO	Marina	983799	21037
40. PIFFERI LIVIO	Anita	911908	982919
41. PONTARA GIORGIO	Alda	923451	26226
42. POSTAL DIEGO	Lina	913417	986666
43. RELLA FABIO	Franca	762101	762101
44. RIMER ALDO	Tullia	924724	--
45. RIZZI FABIO	Adele	26639	986313
46. SAGRAMOSO ZENO	Chiara	23820	982444
47. SALERNO MARIO	Franca	24969	986404
48. SORRENTINO LUIGI	Albina	26297	986999
49. STEFENELLI PAOLO	Donatella	986034	21452
50. STENICO SCIPIO	Tyky	987180	21373
51. TOMMASINI BERNARDO	--	26445	26445
52. TORZI CARLO	Renata	37967	21743
53. VALDAGNI CLAUDIO	Clelia	982804	925125
54. VENZO GIULIO ANTONIO	Francesca	913096	040/571015
55. VETTORAZZI DARIO	Maria	753234	753234
56. VIALLI GIOVANNI	Maria Laura	26365	902111
57. VISTA GIUSEPPE	Gabriella	986036	986036
58. ZANE MARIO	M.Teresa	911134	981136
59. ZAVARISE LINO	Silvana	924006	981352

CONVIVIALE TUTTI I LUNEDÌ ESCLUSO IL 5° DEL MESE - ORE 20.00 -

GRAND HOTEL TRENTO - Via Alfieri - TRENTO - Tel. 0461/981010

IL MAGGIOR PRIVILEGIO DEL ROTARIANO E' LA FACOLTA' DI PARTECIPARE A TUTTE LE RIUNIONI DEL SUO O DI ALTRI ROTARY CLUB DEL MONDO

(bollettino riservato ai soci del club) 11/11/85

PRESIEDE : Carlo Alberto Facchinelli
Presidente

PERCENTUALE : 75.00 %

PRESENZE : Bertoldi - Bertolini - Bortot - Cecconi - Cesarini Sforza - Conci - Condini - Dalsasso - de Abbondi - de Langer de Pretis - Di Benedetto - Endrici - Facchinelli - Giammarco - Giordani - Giovannini - Lunelli - Masè - Matassoni - Molinari - Morandi - Moretto - Mott - Osele - Pifferi - Pontara - Postal - Sagramoso - Sorrentino - Stefenelli - Tommasini - Torzi - Vialli - Vista - Zane -

PRESENZE COMPENSATE :
Casagrande - Salerno - Venzo -

Hanno cortesemente espresso il loro rammarico per non poter partecipare all'odierna riunione gli amici : Bagnasco - Casagrande - Collini - Dusini - Pasini - Rizzi - Salerno - Venzo - Zavarise -

OSPITI : Arch. Antonello Marastoni - Governatore 206° Distr.R.I.
Signora Gloria Marastoni
C.te Giuseppe Pellegrini - Incoming Governor 206° Distr.
Signora Bianca Reich - Presidente Inner Wheel
Ing. Alessandro Condini - Presidente Rotaract - Trento
Rag. Sergio Chiesa - Presidente R.C. Riva s/g
Dott. Nicola Manes - R.C. Chiavari
Dott. Giuliano Angelo Maria
} ospiti Dr. Matassoni

Presenti le gentili Signore : Bertolini - Bortot - Conci - Condini Dalsasso - de Abbondi - Facchinelli - Gentilini - Giammarco - Giordani - Giovannini - Masè - Matassoni - Molinari - Morandi - Moretto - Mott - Osele - Pifferi - Sorrentino - Stefenelli - Venzo - Vialli -

Auguri di buon compleanno a Tommasini e di buon onomastico a Osele, Postal, Dalsasso e Facchinelli.

PROGRAMMI :

LUNEDI' 18 NOVEMBRE 1985 : Riunione al Grand Hotel Trento. INTERCLUB CON GLI AMICI DEL ROTARY DI RIVA E ROVERETO E LE GENTILI SIGNORE. RELATORE : Sen. Avv. BRUNO KESSLER : "L'ISTITUTO TRENTINO DI CULTURA NELLA REALTA' TRENTINA". La serata prevede la partecipazione delle gentili Signore (telefonare adesioni alla segreteria del Club : telefono 27058).

LUNEDI' 25 NOVEMBRE 1985 : Riunione al Grand Hotel Trento. E' in preparazione la presentazione delle cartelle elaborate per il Congresso in collaborazione Rotary - Camera di Commercio - Associazione Artigiani - e coordinate dal giornalista Dott. A Gorfer.

LUNEDI' 2 DICEMBRE 1985 : Riunione al Grand Hotel. Relazione del socio Rag. Giuseppe Bertoldi:"TERZIARIO NEL CENTRO STORICO".

./.

SABATO 7/12 e DOMENICA 8/12/1985 : VIAGGIO A MONACO
Siamo circa una trentina (30). Programma dettagliato in ultima pagina.

LUNEDI' 9 DICEMBRE 1985 : FESTA DEGLI AUGURI CON LA PARTECIPAZIONE DELLE GENTILI SIGNORE ED AUTORITA'.

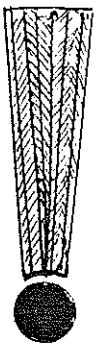

LUNEDI' 16 DICEMBRE 1985 : AUDITORIUM - CONCERTO DI NATALE - PREVENDITA FIN D'ORA DEI BIGLIETTI (l. 15.000 cad.).
PREGO TUTTI I SOCI D'IMPEGNARSI NELLA VENDITA DEI BIGLIETTI PER QUESTA OPERAZIONE BENEFICA FIRMATA ROTARY.
RINGRAZIO LA GENTILE SIGNORA GLORIA MARASTONI PER AVERE GIA' SOTTOSCRITTO I BIGLIETTI PER IL CONCERTO.
NELLA STESSA SERATA E' ALLO STUDIO LA PRESENTAZIONE DEL VOLUME "DOSS TRENTO" CONCORSO DI IDEE CURATO DAL ROTARY/CASSA DI RISPARMIO DI TRENTO.

LUNEDI' 30 DICEMBRE 9185 : CONVOCAZIONE ASSEMBLEA CLUB - VOTAZIONI PER ELEZIONE CONSIGLIO DIRETTIVO 1986/87.

COMUNICAZIONI :

STAVA 1985 - CONVEGNO 30 NOVEMBRE 1985 -
Stato attuale dell'organizzazione pubblica per la difesa dalle calamità naturali e del suolo.
Esame critico e proposte.
Difesa da interventi naturali incontrollabili; da eventi naturali provocati dall'intervento dell'uomo.
Esame delle competenze in materia di prevenzione e intervento.
Mozione finale.
Coordinatore dei lavori : prof. Giulio Antonio VENZO.

Coloro che sono interessati ad un intervento, sono pregati di inviare al più presto, alla segreteria del 206° Distretto Rotary - Via Fago n. 15 - 39100 BOLZANO, in duplice copia, una succinta relazione sullo specifico problema che intendono sviluppare, avvertendo che questo 1° Convegno è soltanto di introduzione, cui ne seguiranno altri per l'ulteriore approfondimento dei problemi sui quali si polarizzerà in particolare la discussione.

°°°°

DAL ROTARY INTERNATIONAL
a cura di A. Pasini

Vanno ricordate:

A) Le iniziative per la raccolta di fondi a favore della R.F. e così: le qualifiche percentuali ai clubs, oppure gli attestati delle contribuzioni, sostenitori o amici di Paul Harris...
B) Le iniziative od opere che la R.F. svolge così: le Borse di studio per laureati, per studenti universitari, per giornalisti;
- lo scambio internazionale di Gruppi di studio;
- le sovvenzioni speciali;
- il programma 3H.

Ogni club deve fare in modo che i suoi soci siano informati e sensibilizzati sul tema Rotary Foundation.

Prima di iniziare la cena il Presidente Facchinelli si alza per invitare l'amico Claudio Giordani a presentare il nuovo socio Giuliano Bertolini da lui proposto. Egli osserva infatti di ritenere opportuno che fin dall'inizio di questo meeting il nostro amico si possa considerare rotariano a tutti gli effetti.

Giordani traccia uno schizzo del curriculum vitae del neo eletto: nato a Villa Lagarina (TN), in seguito la famiglia si trasferisce a Bolzano dove egli compie tutti gli studi fino al Liceo Scientifico. All'Università di Bologna si laurea in Chimica Industriale, ma poi esercita nel campo farmaceutico, circostanza che lo porta a laurearsi pure in tale branca. E' ammogliato con 3 figli, ha rilevato la farmacia ex Gerloni ed è assistito nel lavoro da suo figlio maggiore. Il suo hobby le stampe antiche e lo sport.

Alla fine della presentazione il Governatore Marastoni gli applica il distintivo, cerimoniale seguito da un lungo applauso.

Il nuovo amico Bertolini, attenendosi allo stile rotariano dei discorsi "brevi", ringrazia il suo presentatore Giordani per le lusinghiere parole ed il Rotary Club di Trento per averlo accolto.

Al termine della cena il Segretario Zane dà il consueto "buona sera" alle gentili Signore, al Governatore, agli ospiti della serata ed ai rotariani presenti.

L'assiduità è del 75%. Per una visita del Governatore poteva essere anche migliore, ma forse l'influenza subdolamente serpeggiante può avere qualche responsabilità.

Sono giunti graditissimi i saluti di Giulio de Abbondi da Rotterdam e di Mario Salerno da Ravenna che così ha scritto agli amici del Rotary di Trento : "Vi ricordo sempre tutti con nostalgia. Caramente, f.to Mario Salerno".

Terminate le comunicazioni di segreteria, il Presidente rivolge il suo saluto al Governatore, alle gentili Signore, agli ospiti della serata e prima di passare la parola al Governatore fa gli auguri ai festeggiati.

Tocca ora al nostro Governatore che esordisce dicendo di sentirsi in casa di amici non solo vecchi ma anche giovanissimi e la presenza del Presidente dell'appena costituito Rotaract di Trento lo conferma.

L'amico Venzo è assente (ha inviato un telex) pienamente giustificato perchè impegnato in America per l'elezione del futuro Presidente Internazionale; manca pure l'amico Detassis perchè indisposto.

Rivolgendosi al nuovo socio gli ricorda che in questo momento non è stato accolto solo dal Rotary Club di Trento, ma da tutti i Clubs del Distretto, non solo ma da quelli di tutto il mondo. Ovunque andrà esibendo la nostra tessera troverà amici pronti ad accoglierlo fraternamente.

L'amico Giordani lo aveva indottrinato un po' sul Rotary International? Sì! Allora, bravo Giordani! Così saprà già che l'amicizia rotariana apre tutte le porte.

Questo cerchio di amici va esteso. Troppi ancora sono "i rotariani senza distintivo" cioè quelle persone che sono rotariane di sentimento ma forse non conoscono nemmeno il Rotary. Cerchiamo di farne nuovi soci e ma

gari nuovi Clubs in provincia.

Termina, cavando di tasca un piccolo registratore dal quale risuonano le parole di saluto del Presidente Internazionale, non solo di saluto ma anche di incoraggiamento ad usare bene la chiave dell'amicizia.

Pronunciando la parola "grazie Rotary" chiude la sua breve ma sentita allocuzione.

Il Presidente lo ringrazia e rivolge un pensiero al nostro amico Leo Detassis. Poi offre all'amico Marastoni il libro "Trento da vedere" e alla Signora Gloria una situla guarnita di fiori.

Così si chiude questa simpatica serata nella sua forma ufficiale, ma le conversazioni sono continuate ancora per un po' di tempo.

°°°°°

Bolzano, 16 ottobre 1985

IL 206° A LAS VEGAS.

Confermo la formazione del gruppo organizzativo per il viaggio del 206° alla Convention di Las Vegas.

E' necessario, per chi intende partecipare a questa affascinante trasferta, prendere contatto con l'amico Renzo Giacomelli, 37010 CAVAION, Via Belvedere, tel. 045/7235216; o con l'agenzia delegata "Catullo", chiedendo dell'incaricato Rotary, 37100 VERONA, Via Mutilati 4/E, tel. 045/595444.

Il programma prevede soste a Los Angeles, Las Vegas e San Francisco, distribuite nell'arco di 10-11 giorni.

Le adesioni di massima dovranno essere raccolte, per ovvie necessità organizzative e logistiche, (sono previsti 15 - 20.000 rotariani presenti a L.V.), entro il mese di novembre.

Spero che molti saranno gli amici che con me e Pellegrini vorranno essere presenti a questo prestigioso incontro rotariano.

Voi siete la chiave!

è inutile dirlo, ma ho dico ugualmente, è necessaria la massima sollecitudine nell'elencare le adesioni, per avere i posti migliori - Fai buona propaganda!!

Allegato: programma di viaggio.

COMMISSIONE DISTRETTUALE ROTARY
206° DISTRETTO
RENZO GIACOMELLI

Caro Presidente,

mi unisco alla lettera del nostro Governatore Antonello Marastoni per le incombenze amministrative:

Quote di partecipazione per il viaggio

Come da allegato dell'Agenzia (+ eventuale supplemento per stanza singola)	L. 2.330.000
Quota individuale per iscrizione alla Rotary Convention (se accompagnato dalla moglie L. 252.000= per due persone, cioè L. 126.000= a persona)	L. 144.000
	L. 2.474.000

N.B. . L'iscrizione alla R.C. non è obbligatoria;
. il prezzo indicato per l'iscrizione alla R.C. è valido se, nostro tramite, arriverà all'Organizzazione della Convention entro il 1 gennaio 1986.

Pagamento

All'atto dell'iscrizione a persona	L. 400.000
Entro il mese di marzo 1986 a persona	L. 1.000.000
Prima della partenza	L. 1.074.000 (*)
	L. 2.474.000

(*) Per chi è accompagnato dalla moglie L. 1.056.000=.

Prenotazioni

Le prenotazioni dovranno pervenire entro il prossimo mese di novembre direttamente al nostro Agente di Viaggio così corredate:

. nome e cognome, indirizzo, telefono e nome di eventuali ospiti;
. assegno di conto corrente non trasferibile intestato ad Agenzia Viaggi Catullo srl - Verona - di L. 400.000= per partecipante iscritto.

IL TELEX RICEVUTO DA EVANSTON DAL PAST VICE PRESIDENTE DEL R.I. G.A. VENZO UN GRAZIE PER ESSERE SEMPRE NEI TUOI PENSIERI A NOME DI TUTTO IL CLUB

11/11 15.51 @
401335 HOT TN I

4330058 ROTY UI
EVANSTON, IL. 11 NOV. 1985
CARLO FOCCHINELLI
PRESIDENT, ROTARY CLUB TRENTO
(ITALY)
BT
TOGETHER WITH THE OTHER 14 MEMBERS OF THE NOMINATING COMMITTEE, REPRESENTING THE ROTARIANS ALL OVER THE WORLD AND MEETING TODAY IN EVANSTON TO SELECT THE NOMINEE FOR PRESIDENT OF R.I., I SEND TO THE 206 DISTRICT GOVERNOR ANTONELLO, ROTARIAN FRIENDS OF MY OWN CLUB TODAY GATHERED FOR THE OFFICIAL VISIT, AND TO THE LADIES, WARM WISHES AND GREETINGS
ANTONIO VENZO
4330058 ROTY UI
NNNN

E' FATTA SIAMO UN DISCRETO NUMERO - IL VIAGGIO RICHIESTO DAI SOCI SI PUÒ FARE - E' STATO DIMINUITO ANCHE IL PREZZO, ECCO IL PROGRAMMA E LE INFORMAZIONI IN DETTAGLIO - ORA MANCANO SOLO I SOLDI D'ANTICIPO PER LE PRENOTAZIONI ALBERGHIERE. - SONO ANCORA APERTE LE ISCRIZIONI

BUON DIVERTIMENTO

Bob.

PROGRAMMA VIAGGIO MONACO DI BAVIERA

7-8 DICEMBRE 1985

sabato partenza da Trento in autopullman G.T. per Bolzano Brennero - Ponte Europa - Innsbruck - Monaco - 2° col. lungo il percorso - sistemazione all'Hotel Metropol nelle stanze riservate - pomeriggio libero a disposizione per Shopping o per visitare la città. Monaco è la 3° città della Germania per popolazione dopo Berlino ed Amburgo, situata su un altipiano in vista delle Alpi Bavaresi, sulla riva sin. dell'Isar. Dal Medio Evo, fatta ricca da una attiva borghesia e divenuta centro di commerci, ha esercitato il ruolo di guida nel cammino della cultura e dell'arte germaniche; Se per numero e importanza di monumenti non è superiore ad altre città, tutte le supera per numero e importanza di Musei d'Arte, delle manifestazioni artistiche, dei festival musicali. - Si potranno visitare: Marienplatz, centro e cuore della città, teatro dei principali avvenimenti storici.- la Frauenkirche, la Chiesa di N. Signora, cattedrale di Monaco - St. Michae Chiesa gesuita eretta sul modello della romana Chiesa del Gesù - Kard-v-Faulhaber-Strasse, la breve, elegante via è stretta tra palazzi tipici del più brillante barocco.- la Residenz, fu il Castello e la residenza dei duchi di Baviera. -il Residenzmuseum - Lo Schatzkammer, o tesoro di Corte -il Deutsches Museum, il Museo Tedesco delle Scienze e della Tecnica occupa una intera isola dell'Isar e fu fondato nel 1903 -il Bayerisches Nationalmuseum, il Grande Museo nazionale bavarese fondato nel 1855 e sistemato nel 1900 nell'attuale palazzo - l'Alta Pinakotek, le collezioni di quadri della Pinacoteca Antica e molti altri monumenti

ore 20.00cena in ristorante caratteristico BAYERISCHE HOF - pernottamento in Hotel

domenica 1° col. in Hotel - mattino libero o per acquisti o per proseguire la visita della città - a termine partenza per Insbruck - sosta lungo il percorso per la 2° col. libera
ad Innsbruck , Capoluogo del Tirolo, si potranno visitare: la Maria-Theresien-Strasse che è il pittoresco e animato centro della città; reso famoso dal magnifico sfondo alpino delaa Nordkette che incombe da Nord - la Herzog-Friederich-Strasse, che è la più bella strada della città, fiancheggiata da portici e pesantiarcate · il Goldenes Dachl, monumento emblematico della città.

Dom St. Jakob, la chiesa Madre per tradizione -Hofburg il famoso palazzo residenza degli Asburgo -l'Arco del Trionfo ecc.
al termine proseguimento per Trento sempre via autostrada con arrivo previsto verso le ore 20.30 circa.

Quota per persona lire..145.000...comprensiva di :
(sulla base di n.30 persone)

- viaggio in autopullman G. T. da Trento a Monaco e ritorno come da programma
- sistemazione all'Hotel METROPOLE di Monaco (sempre che l-'Htl sia disponibile) instanze a due letti bagno -trattamento di pern. e 1° col)
- cena tipica presso il Ristorante Bayerische Hof(sempre che al momento della prenotazione sia libero)

= STANZA SINGOLA + Lire 20.000 =

.....

L.

N.B. La Mostra dell'Artigianto si effettua dal 30/11 al 8/12/85

CLUB

ROTARY TRENTO

ROTARY INTERNATIONAL

206° ITALIA

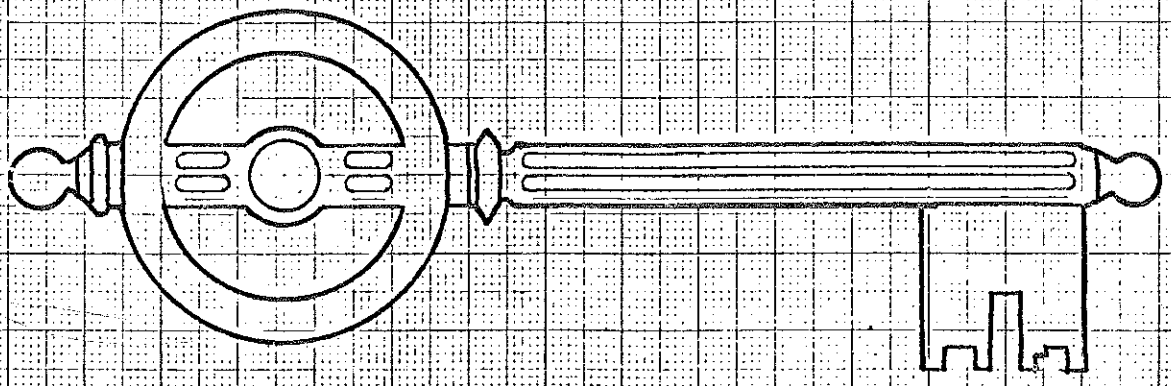

ANNO ROTARIANO 1985 - 1986

CLUBS CONTATTO INNSBRUCK (Ö)

KEMPTEN (D)

IL MAGGIOR PRIVILEGIO DEL ROTARIANO E' LA FACOLTA' DI PARTECIPARE A TUTTE LE RIUNIONI DEL SUO O DI ALTRI ROTARY CLUB DEL MONDO

(bollettino riservato ai soci del club)
a cura di de Langer e Facchinelli

18/11/1985

PRESIEDE : Carlo Alberto Facchinelli

PERCENTUALE : 72.35 %

PRESENZE : Bagnasco - Bertolini - Bortot - Conci - Condini - Dalsasso - de Abbondi - de Langer - Di Benedetto - Dusini - Endrici - Facchinelli - Gentilini - Giordani - Giovannini - Masè - Matassoni Molinari - Morandi - Moretto - Mott - Osele - Pasini - Pedrotti GL Pontara - Rizzi - Sorrentino - Stefenenelli - Torzi - Valdagni - Venzo - Vettorazzi - Vista - Zane - Zavarise.-
PRESENZE COMPENSATE : Cecconi - Salerno.

Hanno cortesemente espresso il loro rammarico per non poter partecipare all'odierna riunione gli amici : Casagrande - Cecconi - Collini - Lunelli - Pifferi - Sagramoso - Salerno -

OSPITI : Avv. Bruno Kessler - relatore
Sig.na Livia Sorrentino

Presenti le gentili Signore : Bertolini - Bortot - Dalsasso - de Abbondi - Dusini - Gentilini - Giordani - Giovannini - Masè - Molinari - Morandi - Moretto - Mott - Pedrotti D. - Rizzi - Sorrentino - Stefenelli.

Rotary Club Riva s/g : Chiesa e Signora - Ceschini e Signora - Canobbio e Signora - Bertacchini e Signora - Ferrari e Signora - Campetti e Signora - Sig.a Paternollo - Sig.a Massari.

Rotary Club Rovereto : Azzolini e Signora - Carollo e Signora - Ferrari G.P. e Signora - Ferrari G. e Signora - Giovanelli e Signora - Gasperi e Signora - Giordani e Signora - Marangoni e due figlie - Necchi Ghiri e Signora - Laitempegher e Signora - Vettori e Signora Strauss.

- Auguri ai coniugi Bortot per il loro 20° di matrimonio.
- Auguri di buon onomastico a Collini.

PROGRAMMI :

LUNEDI' 25 NOVEMBRE 1985 : Riunione al Grand Hotel Trento. Presentazione delle cartelle ricerca del giornalista Dott. Aldo Gorfer preparate per il Congresso del Rotary Int. - Verona, con la collaborazione del Rotary Club di Trento, Camera di Commercio, Associazione Artigiani ed alcuni consulenti.

LUNEDI' 2 DICEMBRE 1985 : Riunione al Grand Hotel Trento. Relazione del socio Rag. Giuseppe Bertoldi : "TERZIARIO NEL CENTRO STORICO".

SABATO 7/12 e DOMENICA 8/12/1985 : VIAGGIO A MONACO - siamo circa una trentina (30). Programma dettagliato in ultima pagina.

LUNEDI' 9 DICEMBRE 1985 : FESTA DEGLI AUGURI CON LA PARTECIPAZIONE DELLE GENTILI SIGNORE ED AUTORITA'.

LUNEDI' 16 DICEMBRE 1985 : AUDITORIUM - CONCERTO DI NATALE - PREVENDITA FIN D'ORA DEI BIGLIETTI (L. 15.000 cad.).

PREGO TUTTI I SOCI D'IMPEGNARSI NELLA VENDITA DEI BIGLIETTI PER QUESTA OPERAZIONE BENEFICA FIRMATA ROTARY.

NELLA STESSA SERATA E' ALLO STUDIO LA PRESENTAZIONE DEL VOLUME "DOSS TRENTO" CONCORSO DI IDEE CURATO DAL ROTARY/CASSA DI RISPARMIO DI TRENTO.

VENDITA BIGLIETTI PRESSO : DELMARCO MUSICA - DALSASSO CONFEZIONI - FACCHINELLI GIOIELLERIA - LANE CHIC VIA GRAZIOLI - RISTORANTE CHIESA - SEGRETERIA ROTARY.

LUNEDI' 30 DICEMBRE 1985 : CONVOCAZIONE ASSEMBLEA CLUB - VOTAZIONI PER ELEZIONE CONSIGLIO DIRETTIVO 1986/87.

COMUNICAZIONI :

STAVA 1985 - CONVEGNO 30 NOVEMBRE 1985
Stato attuale dell'organizzazione pubblica per la difesa delle calamità naturali e del suolo.
Esame critico e proposte.
Difesa da interventi naturali incontrollabili; da eventi naturali provocati dall'intervento dell'uomo.
Esame delle competenze in materia di prevenzione e intervento.
Mozione finale.
Coordinatore dei lavori : prof. Giulio Antonio Venzo.

Coloro che sono interessati ad un intervento, sono pregati di inviare, al più presto, alla segreteria del 206° Distretto Rotary - Via Fago, 15 - 39100 BOLZANO, in duplice copia, una succinta relazione sullo specifico problema che intendono sviluppare, avvertendo che questo Convegno è soltanto di introduzione, cui ne seguiranno altri per l'ulteriore approfondimento dei problemi sui quali si polarizzerà in particolare la discussione.

UN BEL REGALO DI NATALE ??
CONTINUA CON SUCCESSO LA VENDITA DELLA XILOGRAFIA "TRENTO FANTASTICA" DI R. WOLF : PER CHI NON L'AVESSE ANCORA FATTO IL NUMERO TELEFONICO DI LIDIA E' 986404 (OPPURE SEGRETERIA TELEFONICA CLUB TEL. 27058). PREZZO DELL'OPERA LIT. 40.000.= RINGRAZIAMO ANTICIPATAMENTE.

SI PREGA DI VOLER CORTESEMENTE CONSEGNARE LE FOTO PERSONALI, FORMATO TESSERA, PER POTER PUBBLICARE IL DEPLIANT DEI SOCI DEL CLUB.

UN PLAUSO ALLO STAFF DEI CUOCHI GRAND HOTEL TRENTO PER LA PARTICOLARE CURA "CENA DELL'11/11/1985" CONGRATULAZIONI!

HANNO DATO A TUTT'OGGI LA LORO DISPONIBILITA' PER L'INFORMAZIONE PROFESSIONALE AI GIOVANI GLI AMICI : SORRENTINO - VENZO -. VISTA - MASE' - MOLINARI - FACCHINELLI.

°°°°

Questa sera ci siamo riuniti per un interclub con gli amici di Rovereto e Riva, incontro festoso perchè da alcuni mesi non ci eravamo più visti.

./.

L'intervento dei nostri ospiti è stato veramente encomiabile e come dirà poi a fine pranzo il nostro Presidente, ci auguriamo che i rotariani trentini alla prossima occasione siano altrettanto generosi nel restituire la visita.

Così infatti il nostro Facchinelli si è espresso dopo aver rivolto il suo saluto al Sen. Avv. Bruno Kessler, relatore della serata, alle gentili Signore, ai Presidenti dei Clubs di Riva e Rovereto e a tutti i rotariani presenti.

Dopo un accenno ai dati di assiduità, fà le felicitazioni e gli auguri suoi personali e di tutto il Rotary Club di Trento all'amico Bortot che oggi festeggia i suoi 20 anni di matrimonio.

Dopo queste premesse prega il Sen. Kessler a riferire sull'Istituto di Cultura Trentino.

Il Sen. Kessler inizia con il dire che la creazione del predetto Istituto era da tempo un'idea a lui particolarmente cara e ricorda con gratitudine la collaborazione del nostro amico Carlo Torzi. Egli ringrazia perciò i rotariani trentini di dargli l'opportunità di parlarne.

Scopo dell'Istituto di Cultura è di promuovere studi e ricerche ad alto livello, una cultura per così dire con la "C" maiuscola e quindi si rende necessaria una stretta collaborazione con l'Università di Trento.

L'Istituto ebbe le sue origini nel 1962 e dal 1977 si articola in diverse branche di specializzazione, collegate amministrativamente ma scientificamente indipendenti.

Come prima cita l'Istituto di Storia Italo Germanico. Il relatore deplora che purtroppo la maggior parte delle fonti alle quali i ricercatori sono costretti ad attingere si trovino a Innsbruck o a Vienna, cioè nei centri dell'ex amministrazione austriaca del Trentino. L'Istituto è tenuto in altissima considerazione dagli studiosi sia germanici che austriaci.

Secondo è l'Istituto di Scienze Religiose che estende le sue ricerche sullo studio di tale materia dal punto di vista laico. Esso opera sotto la guida di Don Rogger e studia tutte le religioni, venendo in ciò incontro all'aspirazione dell'uomo moderno che anche in materia religiosa pretende cognizioni più ampie. La biblioteca dispone di 80.000 volumi.

Terzo è L'Istituto di Ricerca Scientifica e Tecnologica, nato nel 1978. Esso opera in stretta collaborazione con le facoltà scientifiche (Fisica e Matematica) dell'Università, collaborazione indispensabile in quanto l'Università si dedica alla ricerca di base (diciamo di interesse teorico) mentre i ricercatori dell'Istituto rivolgono le loro indagini per la soluzione di problemi determinati e proposti partendo ovviamente dalle basi già preparate dai predetti ricercatori dell'Ateneo.

Procedendo in tale modo si evita quello che in termini scherzosi ma con una certa efficacia si chiama sprecare tempo e danaro nell'inventare "l'acqua calda".

Questo Istituto di ricerca scientifica e tecnologica consente ai giovani nostri, purchè veramente dotati, di dedicarsi in patria ad un lavoro consono alle loro attitudini. Essi possono essere dislocati temporaneamente anche nelle industrie locali per studiare in sito la soluzione dei problemi.

./.

Quarto il Centro Internazionale di Ricerche Matematiche.

Ovviamente a capo di organismi del genere ci vogliono persone di altissimo livello e di fama internazionale e perciò si è ricorsi a uomini come Stringa e Rubia, personaggi che ad statura scientifica d'eccezione abbinano anche il dinamismo del manager.

Se nei primi tempi l'Università di Trento non ha dato i risultati che tutti si aspettavano, non tutte le colpe vanno imputate a chi l'ha voluta. Prima di tutto, perchè un'Università nuova funzioni, ci vuole sempre del tempo, anzi molto tempo; poi nel caso specifico interferenze politiche inopportune avevano scardinato il regolamento iniziale del numero chiuso, portando al caos ben noto : numero degli studenti eccessivo, insegnanti scarsi e non sempre all'altezza dell'incarico.

Anche oggi l'Università si dibatte in mille difficoltà, non ultima la indisponibilità di locali sufficienti, teoricamente acquisiti, ma praticamente inagibili per motivi tecnici o politici.

Se non tutte le indicazioni fornite dall'Istituto di Cultura hanno dato risultati positivi, non è colpa del detto Istituto, ma dell'evoluzione dei tempi. Vent'anni or sono l'industralizzazione sembrava la panacea di tutti i mali economici, oggi le cose sono cambiate.

Quello che logicamente si deve programmare è di metterci tecnologicamente alla pari con le nazioni più avanzate e di creare una classe dirigente ben preparata.

Terminata la relazione Kessler essa ha riscosso un fragoroso applauso, ben meritato sia per l'interesse dell'argomento, sia per l'esposizione chiara e scorrevole.

Aperta la discussione il nostro Torzi esprime il suo compiacimento al relatore ricordando anch'egli i tempi in cui collaborava con lui.

Interviene poi l'amico Giulio Antonio Venzo che quale cattedratico universitario si complimenta con il Sen. Kessler per le realizzazioni del I.T.C. e riallacciandosi al richiamo fatto dal relatore sulla necessità di una simbiosi operativa Università - I.T.C., sottolinea l'attuale difficile situazione dell'Università, il cui sviluppo generale e l'attivazione delle nuove facoltà previste dallo statuto sono ostacolate dalle remore nella disponibilità delle indispensabili strutture edilizie.

Intervengono poi l'amico Guella del R.C. di Riva, Necchi Ghiri e Carollo del R.C. di Rovereto, i nostri Valdagni, Sorrentino e Mott, l'amico Laitempergher del R.C. di Rovereto, ai quali il Sen. Avv. Kessler risponde punto per punto.

E' stata indubbiamente una serata molto riuscita non solo per la piacevole compagnia con i nostri amici di Riva e Rovereto, ma anche direi in gran parte per l'interessante relazione del Sen.Avv. Bruno Kessler.

°°°°°°

COMUNICAZIONE FORNITACI DAL SEN. BRUNO KESSLER:
LUNEDÌ SERA SARÀ A TRENTO PER UNA CONFERENZA IL PREMIO NOBEL / ROTARIANO RUBIA. -
DATA ED ORA AL PROSSIMO BOLLETTINO.

club presidents & secretaries

RI

news
nachrichten
nouvelles
noticias
nyheter
uutisia
notizie
ニュース 뉴스
消息

from Herbert A. Pigman,
General Secretary of Rotary International,
1600 Ridge Avenue, Evanston, Illinois 60201 U.S.A.

Ott. / Nov. 1985 N. 4

L'ARENA DEL CLUB

DOMANDA: Un nostro socio ha richiesto un congedo d'assenza d'un anno. Deve continuare a pagare le sue quote sociali?

RISPOSTA: Sì. L'Art. VII dello Statuto-tipo dei Rotary Club prescrive che tutti i soci, eccetto gli onorari, debbano pagare le loro quote sociali. Il congedo d'assenza serve solo ad impedire che un socio venga radiato dal club.

D.: Abbiamo saputo che alcuni club hanno istituito proprie "fondazioni" per finanziare borse di studio ed altri progetti. E' in armonia con le procedure del Rotary?

R.: Sì. I club sono liberi d'intraprendere tali iniziative, tuttavia il R.I. si riserva il diritto di controllare i documenti di costituzione in società di tali fondi e di fissare direttive sul nome da dare ad essi. Per maggiori informazioni rivolgersi alla Segreteria.

D.: Può un socio anziano far parte del consiglio direttivo?

R.: Sì. Gli onorari, invece, no.

INDICAZIONE DEL ROTARY CLUB PADRINO NELLE PUBBLICAZIONI INTERACT E ROTARACT

I club Interact e Rotaract sono esortati a indicare sulle loro pubblicazioni locali, sulla carta da lettere e sulle tessere dei soci il nome del loro Rotary club padrino.

Perciò, se il vostro Rotary club patrocina uno di questi club giovanili, ricordate ai loro dirigenti questo consiglio.

Il Mese della Fondazione è un periodo CHIAVE per l'Azione Internazionale

Cari Amici Rotariani,

nel presentarVi il tema del Rotary International per quest'anno ho sottolineato che il fondamento e la forza del Rotary consistono nel singolo Rotariano: è lui la chiave che fa girare la nostra ruota simbolica, il meccanismo della sollecitudine e della speranza che sgorgano dalla nostra dedizione al servizio rotariano.

In nessun campo il singolo Rotariano è così appariscente e importante quanto nell'Azione Internazionale. Ogni anno, decine di migliaia di Rotariani assolvono i loro impegni d'Azione Internazionale prendendo parte ai programmi della FONDAZIONE ROTARY.

In qualità di volontari 3-H, i Rotariani mettono a disposizione la loro esperienza di dottori, dentisti e di tecnici per dar speranza ai bisognosi di questo mondo. Come assistenti dei Borsisti del Rotary e leader dei Gruppi di Studio in Scambio, i Rotariani offrono la possibilità di allacciare contatti personali, base della comprensione internazionale.

In quanto membri di una commissione della Fondazione. essi offrono la manodopera che ha fatto della nostra Fondazione una delle più grandi istituzioni educative ed umanitarie del mondo. E come contribuenti finanziari, i Rotariani investono in programmi che cercano di portare la pace all'umanità intera.

Novembre, designato quale MESE DELLA FONDAZIONE ROTARY, è il periodo scelto dai club per appoggiare, promuovere e prender parte ai programmi d'Azione Internazionale della Fondazione Rotary. E' il tempo propizio per dar riconoscimento ai Rotariani che hanno servito la Fondazione e a quelli che hanno dato il più grande sostegno finanziario ai nostri programmi. Essi sono la chiave della nostra riuscita e della nostra ascesa ad una delle più grandi Fondazioni del mondo.

Con i miei più cordiali saluti,

Edward F. CADMAN, Presidente del R.I.

* *

IL ROTARY OGGI - Al 9 settembre vi erano 21.718 Rotary club e circa 992.570 Rotariani in 159 Paesi e regioni geografiche. Dal 1° luglio 1985 sono stati ammessi 50 nuovi club in 20 Paesi.

Piano di lavoro

luglio–dicembre

Data riunione	Argomento	Socio resp. programma	Nome dell'oratore	S	Campi d'azione
8.7.85	CAMBIO CONSEGNE	Osele Facchinelli	Osele Facchinelli		/erata Rotariana
15.7.85	GITA	Facchinelli	———	●	/erata Rotariana/ignore
22.7.85	CONSEGUENZE ECONOMICHE NEL TRENTINO IN FUNZIONE SVILUPPO INDUSTRIALE ULTIMI 40 ANNI	MOLINARI	CECCONI		Economia
27.7.85	INTERCLUB	CHIESA	PRESIDENTI DEI CLUBS REGIONALI	●	/erata Rotariana/ignore
29.7.85	Riunione al Caminetto	CONDINI	———	●	Giornata rotariana/ignore
5.8.85	STAVA	Molinari	Molinari Venzo		/olidarietà
19.8.85	P.H.F. Rotary Foundation	Club	Marostoni Facchinelli		/erata Rotariana
26.8.85	I sommelier	Facchinelli	Fabrizio Pedrolli	●	Informazione professionale con /ignore
2.9.85	Tassazione o Meno dei titoli	Molinari	Zane		Economia
9.9.85	Costruzione delle Gallerie	Molinari	Vialli		Informazione professionale
16.9.85	Preparazione Interclub Innsbruck	Facchinelli Molinari	T. Seykora		/erata rotariana
23.9.85	Consegna Borse di /tudio a /tudenti	Facchinelli Molinari	Padre Guglielmo		Attività giovanili /erata rotariana
28.9.85	Interclub Innsbruck - AICHA	Molinari	Molinari /eykora	●	Giornata rotariana con /ignore
7.10.85	La Cassa Centrale delle Casse Rurali	Molinari	Zavarise		Economia
14.10.85	Grundig /viluppo /ituazione	Molinari	Pasini		Informazione professionale
21.10.85	Commesso Fiorentino Mosaico	Facchinelli	Herstein	●	Informazione professionale con /ignore
28.10.85	/erata libera con discussione rotariana	Molinari	Molinari		/erata rotariana
4.11.85	La figura del tributarista	Molinari	Lauriola		Informazione professionale
11.11.85	Visita del Governatore	Il Club	A. Marostoni	●	/erata rotariana con /ignore
18.11.85	L'istituto Trentino di Cultura nella realtà Trentina	Interclub Facchinelli	Sen Kessler	●	Azione p. interesse Informazione /colastica
25.11.85	L'artigianato di qualità	Facchinelli	A. Gorfer	●	Azione professionale Informazione professionale
2.12.85	Terziario nel centro storico di Trento	Molinari	Bertoldi		Azione professionale Informazione professionale
7.12.85	Viaggio a Monaco di Baviera	Facchinelli	Incontro con i clubs contatto Innsbruck Kempten	●	Giornata rotariana con /ignore
9.12.85	Festa degli auguri	Facchinelli	———	●	/erata rotariana con /ignore
16.12.85	Concerto di Natale	Masè	Concertisti M. Cavallo ML De Gili	●	/erata rotariana aperta alla cittadinanza
30.12.85	Convocazione Assemblea Club	Facchinelli	Elezioni e relazione AG. Venzo		/erata rotariana

Piano di lavoro

gennaio–giugno

ALLO SCOPO DI RENDERE LE CONVIVIALI PIÙ INTERESSANTI PREGHIAMO TUTTI I SOCI DI SEGNALARE IL TIPO DI RELAZIONE PREFERITA ED I NOMI DI EVENTUALI RELATORI - UN GRAZIE ANTICIPATO DAI RESPONSABILI MOLINARI - FACCHINELLI

CLUB ROTARY TRENTO

206° ITALIA

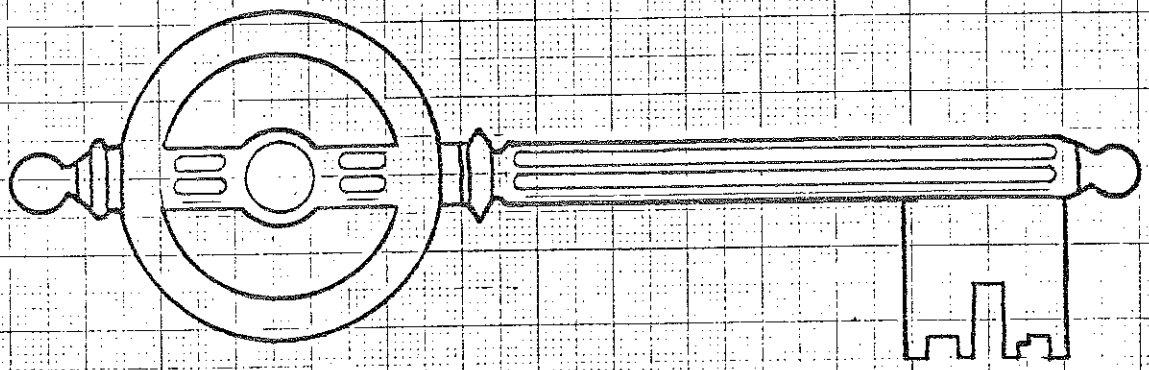

ANNO ROTARIANO 1985 - 1986

CLUBS CONTATTO INNSBRUCK (Ö)

KEMPTEN (D)

ROTARY CLUB TRENTO Via Calepina 35 Tel. 27058 - P.IVA 00008360

CONSIGLIO DIRETTIVO 85/86 Facchinelli-Osele-Molinari-Zane-Di Benedetto

degli Abbondi-Giordani-Masè-Mott - Pontara-Stefenelli -

Segreteria Sign. Lidia Tel. 0461/986404 - 0461/27058

ELENCO SOCI E GENTILI SIGNORE

	moglie	Tel. ab.	Tel. Uff.
1. RAGNASCO CARLO	Lucia	922539	892111
2. BERTOLDI GIUSEPPE	Marisa	35458	23136
3. BERTOLINI GIULIANO	Gigliola	34536	21216
4. BOLNER FRANCO	Sandra	983089	894410
5. BORTOT GUERRINO	Elisabetta	31122	925125
6. CASAGRANDE GIORGIO	Giuliana	33409	23455
7. CECCONI MIMMO FRANCO	Cristina	810243	531333
8. CESARINI SFORZA LAMBERTO	Minni	860167	37260
9. COLLINI CLEMENTE	Alba	981434	981220
10. CONCI FABIO	Elena	24151	24331
11. CONDINI EDGARDO	Mirella	820580	46566
12. DALSASSO ALBERTO	Lucia	35573	25388
13. DE ABBONDI GIULIO	M.Antoinette	23562	984882
14. DE LANGER GIUSEPPE	-- (figlia Elena)	980889	---
15. DE PRETIS GIUSTINIANO	Gemma	26181	26181
16. DETASSIS LEO	Elda	35018	21196
17. DI BENEDETTO ARMANDO	Lisa	25978	---
18. DUSINI OLIVIERO	Claudia	0463/21426	0463/21103
19. ENDRICI FRANCO	Camilla	25541	650129
20. FACCHINELLI CARLO ALBERTO	Anna	981395	31153
21. FERRARI FABIO	Teresa	983927	981136
22. FRONER ALFONSO	--	764055	---
23. GENTILINI BRUNO	Giovanna	32000	24265
24. GIAMMARCO SERAFINO	Nina	38415	980051
25. GIORDANI CLAUDIO	Giuliana	26862	32081
26. GIOVANNINI BRUNO	Vittoria	23440	980144
27. LUNELLI LUIGI	Francesca	27044	922500
28. MASE' FRANCO	Anna	983274	902261
29. MATASSONI ALDO	Flavia	24571	982112
30. MOLINARI LUIGI	Mara	33105	980158
31. MORANDI GIULIANO	Ada	38102	987079
32. MORETTO GIANCARLO	Bruna	820500	0471/991631
33. MORUZZI PAOLO	Silvia	0471/31385	46320
34. MOTT PIERLUIGI	Rita	34196	982017
35. OSELE RENATO	Carmen	981970	---
36. PASINI CELSO	Olga	32424	893200
37. PEDROTTI G.LORENZO	Daniela	38151	21124
38. PEDROTTI ROBERTO	Mimi	26145	---
39. PELLEGRINI AUGUSTO	Marina	983799	21037
40. PIFFERI LIVIO	Anita	911908	982919
41. PONTARA GIORGIO	Alda	923451	26226
42. POSTAL DIEGO	Lina	913417	986666
43. RELLA FABIO	Franca	762101	762101
44. RIMER ALDO	Tullia	924724	---
45. RIZZI FABIO	Adele	26639	986313
46. SAGRAMOSO ZENO	Chiara	23820	982444
47. SALERNO MARIO	Franca	24969	986404
48. SORRENTINO LUIGI	Albina	26297	986999
49. STEFENELLI PAOLO	Donatella	986034	21452
50. STENICO SCIPIO	Tyky	987180	21373
51. TOMMASINI BERNARDO	--	26445	26445
52. TORZI CARLO	Renata	37967	21743
53. VALDAGNI CLAUDIO	Clelia	982804	925125
54. VENZO GIULIO ANTONIO	Francesca	913096	040/571015
55. VETTORAZZI DARIO	Maria	753234	753234
56. VIALLI GIOVANNI	Maria Laura	26365	902111
57. VISTA GIUSEPPE	Gabriella	986036	986036
58. ZANE MARIO	M.Teresa	911134	981136
59. ZAVARISE LINO	Silvana	924006	981352

CONVIVIALE TUTTI I LUNEDÌ ESCLUSO IL 5° DEL MESE - ORE 20.00 -

GRAND HOTEL TRENTO - Via Alfieri - TRENTO - Tel. 0461/981010

IL MAGGIOR PRIVILEGIO DEL ROTARIANO E' LA FACOLTA' DI PARTECIPARE A TUTTE LE RIUNIONI DEL SUO O DI ALTRI ROTARY CLUB DEL MONDO

(bollettino riservato ai soci del club) 25/11/85
a cura di de Langer e Facchinelli

PRESIEDE : Carlo Alberto Facchinelli PERCENTUALE : 58.83 %

PRESENZE : Bertolini - Bortot - Conci - Casagrande - de Abbondi - de Langer - de Pretis - Endrici - Facchinelli - Giordani Molinari - Morandi - Moretto - Mott - Osele - Pasini - Pellegrini - Pontara - Rella - Rizzi - Venzo - Vista - Zavarise -

PRESENZE COMPENSATE : Condini - Cecconi - Di Benedetto - Masè - Stefenelli - Zane -

Hanno cortesemente espresso il loro rammarico per non poter partecipare all'odierna riunione gli amici : Bagnasco - Cecconi - Collini - Dalsasso - Di Benedetto - Lunelli - Matassoni - Pifferi Sagramoso - Salerno - Zane -

OSPITI : Dott. Marco Oreste Detassis - Presidente CCIAA
Dott. Aldo Gorfer - Giornalista
Dott. Ezio Marco Tomasi - Direttore CCIAA
Dott. Giuseppe Maolucci - Capo Uff. Studi Statistica CCIAA

Auguri di buon compleanno agli amici Salerno e Venzo.

PROGRAMMI

LUNEDI' 2 DICEMBRE 1985 : Riunione al Grand Hotel Trento. Relazione del socio Rag. Giuseppe Bertoldi: "TERZIARIO NEL CENTRO STORICO".

SABATO 7/12 e DOMENICA 8/12/1985 : VIAGGIO A MONACO : siamo circa una trentina (30) Programma dettagliato e definitivo in ultima pagina. Sono disponibili ancora 10 posti.
Allo scopo di poter fare le prenotazioni alberghiere si prega di comunicare,in segreteria alla ns. Lidia, nome - cognome - domicilio - data di nascita e codice fiscale; per le gentili Signore il nome da ragazze. I dati sono richiesti dall'Agenzia.

LUNEDI' 9 DICEMBRE 1985 : Riunione al Grabd Hotel Trento.

ATTENZIONE : LA FESTA DEGLI AUGURI, PER DIFFICOLTA' NELLA REPERIBILITA' DEL LOCALE, E' STATA SPOSTATA AL "RISTORANTE CHIESA" DI TRENTO, SABATO 14 DICEMBRE 1985, ORE 20.00, CON LA PARTECIPAZIONE DELLE GENTILI SIGNORE. CI AUGURIAMO LA MASSIMA PARTECIPAZIONE.

LUNEDI' 16 DICEMBRE 1985 : AUDITORIUM - CONCERTO DI NATALE - PREVENDITA FIN D'ORA DEI BIGLIETTI (L. 15.000.= CAD.)

PREGO TUTTI I SOCI D'IMPEGNARSI NELLA VENDITA DEI BIGLIETTI PER QUESTA OPERAZIONE BENEFICA FIRMATA ROTARY.

NELLA STESSA SERATA E' ALLO STUDIO LA PRESENTAZIONE DEL VOLUME "DOSS TRENTO" CONCORSO DI IDEE CURATO DAL ROTARY/CASSA DI RISPARMIO DI TRENTO E ROVERETO - TRENTO.

VENDITA BIGLIETTI PRESSO / DELMARCO MUSICA - DALSASSO CONFEZIONI - FACCHINELLI GIOIELLERIA - LANE CHIC VIA GRAZIOLI - RISTORANTE CHIESA TRENTO - SEGRETERIA ROTARY TRENTO

LUNEDI' 30 DICEMBRE 1985 : CONVOCAZIONE ASSEMBLEA CLUB - VOTAZIONI PER ELEZIONE CONSIGLIO DIRETTIVO 1986/87.

COMUNICAZIONI :

UN BEL REGALO DI NATALE ??
CONTINUA CON SUCCESSO LA VENDITA DELLA XILOGRAFIA "TRENTO FANTASTICA" DI R. WOLF : PER CHI NON L'AVESSE ANCORA FATTO IL NUMERO TELEFONICO DI LIDIA E' 986404 (OPPURE SEGRETERIA TELEFONICA CLUB TEL. 27058).PREZZO DELL'OPERA LIT. 40.000.= RINGRAZIAMO ANTICIPATAMENTE.

SI PREGA DI VOLER CORTESEMENTE CONSEGNARE LE FOTO PERSONALI, FORMATO TESSERA, PER POTER PUBBLICARE IL DEPLIANT DEI SOCI DEL CLUB.

HANNO DATO A TUTT'OGGI LA LORO DISPONIBILITA' PER L'INFORMAZIONE PROFESSIONALE AI GIOVANI GLI AMICI : SORRENTINO - VENZO - VISTA - MASE'- MOLINARI - FACCHINELLI - STEFFENELLI -

°°°°°°

A cena ultimata, il Presidente (assente il nostro Segretario indisposto al quale auguriamo di rimettersi presto) ci dà la percentuale di assiduità : siamo un po' in ribasso, ma chi mai potrà spiegare le oscillazioni di questo 'fenomeno'.

Sono giunte le cartoline saluto da Evanston di Venzo e da Mecknes di de Langer e Vista.

Questa sera, come già detto, abbiamo numerosi ospiti e ad essi il nostro Facchinelli rivolge il saluto del Club, precisando, rivolto al Dr. Marco Detassis, Presidente della CCIAA di Trento, che dobbiamo essere molto grati per la disponibilità dimostrata a tutti i livelli dal predetto Ente.

L'iniziativa del Governatore Marastoni ci invitava a promuovere la ricerca e relativa relazione sull'Artigianato di qualità nel Trentino. Quale Ente era più qualificato, se non la Camera di Commercio, a tale impegno e anche in grado di reperire l'uomo più preparato a questo lavoro, parlo del Dr.Gorfer. Ma non basta, il Dr. Marco Detassis rispondendo al nostro Prtesidente assicura che pure gli oneri di tale inchiesta e le spese di pubblicazione saranno assunti dalla Camera di Commercio in base ad una delibera della sua Giunta che aveva riconosciuto l'iniziativa di interesse economico per la provincia di Trento.

Il Dr. Gorfer, a tutti noto per i suoi scritti prevalentemente storici ora si accinge a parlare delle sue ricerche.

Comincia col dire che non si sente nè un tecnico nè un economista e che perciò aveva affrontato il problema come uno studio di cultura umana.

Entrando subito nel vivo prosegue dicendo che la relazione è praticamente articolata in 9 capitoli raggruppati a tre a tre in tre parti.

La prima è di considerazioni storico-filosofiche, la seconda tecnica e nella terza si riportano i provvedimenti e le legislazioni miranti a conservare ed anche a fare rifiorire l'artigianato trentino.

Nella prima parte il relatore osserva che l'artigianato è l'espressione della cultura di un determinato territorio. Allo stato attuale egli non

si sente di considerare come artigianato di qualità solo quello artistico perchè su 30.000 artigiani iscritti solo il 5% si compone di veri artisti.

Numerose sono le traccie dell'artigianto trentino nella storia ed esso è caratterizzato dalla circostanza di presentare un grande eclettismo.

La posizione del Trentino lo mette infatti a contatto con le popolazioni del Nord, del Sud, dell'Ovest e dell'Est, e da ognuna di queste esso acquisisce cognizioni di nuovi metodi e perfezionamenti.

Le prime tracce di un artigianato rudimentale risalgono a 12.000 anni or sono. L'artigiano nella società mediovale era considerato un uomo libero e lo si comprende dai titoli riservati per le varie classi sociali dominus per i nobili, ser per gli uomini di legge e di cultura, maestro per l'artigiano.

Nel Medio Evo essendo Trento l'unica Civitas, cioè città di rilievo e di origine romana, fra Verona e Augsburg (Augusta) è logico che vi stabilisca un artigianato fiorente. Fra l'altro il relatore cita quello della coltelleria e anche la corporazione degli zappatori che in realtà erano dei veri esperti nella coltivazione della vite.

Nel 1685 ci troviamo nell'epoca pre-industriale dove parte dell'artigianato subìva una certa trasformazione.

Nel tempo del Perini l'artigianato era ancora fiorente e anche in tempi più recenti il Dr. Gorfer parla di una rivista "Il Trentino" diretta dal Ref. Ezio Mosna che dedicava in ogni suo numero una rubrica all'artigianato artistico locale.

Grande diffusione aveva l'artigianato artistico della lavorazione in pietra e in legno.

Nel ventennio fascista il corporativismo cercò di risvegliare e di sostenere quanto ancora esisteva del vecchio artigianato dopo la prima guerra mondiale.

Tra i provvedimenti legislativi a salvaguardia dell'artigianato va ricordato che nel periodo anteriore alla prima guerra mondiale l'amministrazione austriaca si preoccupava molto di un regolamento organico della categoria e detto regolamento continuò la sua efficacia legale fino al 19[illegible].

Da allora è rimasto solo l'istruzione professionale e continua a esistere un certo disorientamento nell'attesa sempre di nuove riforme da introdurre.

Oggi l'artigianato è inquinato da un tipo di produzionc convenzionale .

Nelle scuole d'arte si insegnano disegno, pittura, e scultura, con particolare indirizzo al restauro e della grafica pubblicitaria. Importanza ha assunto anche l'artigianato del gioiello.

Esistono molti progetti di legge, ma nulla di concreto.

Concludendo, per salvare l'artigianato sarebbe necessario assicurare a chi vi opera un giusto compenso in paragone all'operaio dell'industria.

La relazione è stata molto interessante e ha incontrato notevole approvazione.

Alla discussione interviene Venzo che dopo aver ringraziato il Dr. Gorfer chiede spiegazioni sul significato di "artigianato di qualità". Si tratta forse di un artigianato di carattere inventivo e creativo?

Altro intervento è di Pasini che domanda dove oggi si possa trovare un artigiano per eseguire quei lavori che l'industria non saprebbe fornirci.

Il Presidente parla del costo enorme del modellista che deve creare il prototipo.

Il Dr. Detassis critica il non senso di classificare come artigiano o come industriale il titolare di ditte con identica attività e mezzi di produzione, solo in base al numero dei loro dipendenti.

Giordani racconta l'impressione riportata inIndonesia dove a circa dieci anni di distanza l'artigianato locale era passato dalla produzione di pregievoli lavori originali a una produzione di serie che sembrava uscita da una catena di montaggio.

Terminata la discussione il Presidente avverte che la relazione integrale verrà riprodotta e distribuita a tutti i rotariani e che nei primi mesi del 1986 ci ritroveremo tutti nuovamente e anche con i rappresentanti dell'artigianato per una, si spera almeno, proficua discussione sull'argomento.

Con ciò si chiude l'odierna riunione.

° ° ° °

COMUNICAZIONI :
COME TUTTI GLI ANNI IL NOSTRO CLUB FARA' LA RACCOLTA OFFERTE-INDUMENTI-GIOCATTOLI, ECC. ECC. PER LENZIMA PRESSO ASSICURAZIONI GENERALI-ORE UFFICIO - VIA TORRE VERDE. RINGRAZIAMO FIN D'ORA.

° ° ° °

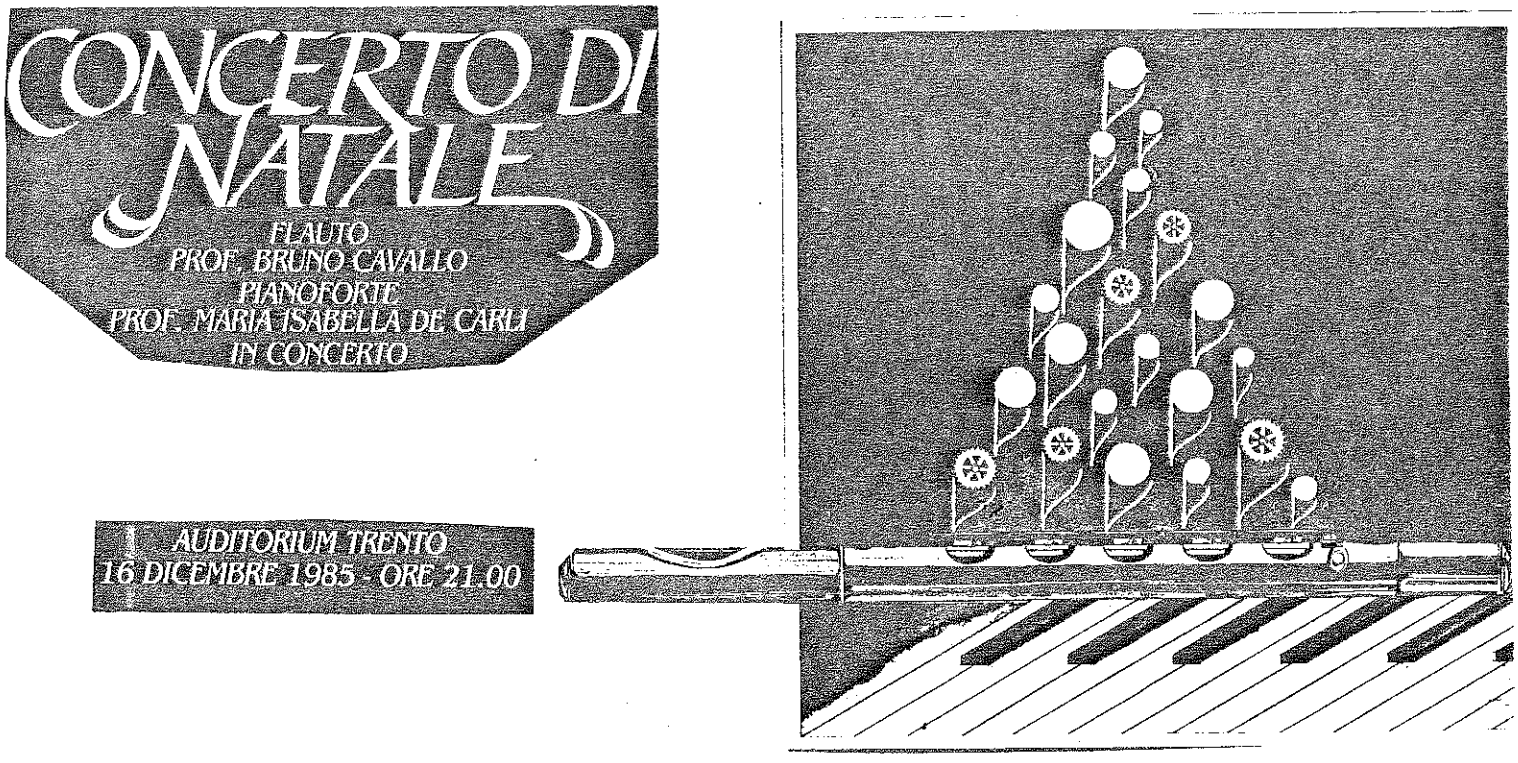

news
nachrichten
nouvelles
noticias
nyheter
uutisia
notizie
ニュース 규스
消息

RICHIESTE AL CLUB : ooooo
INTERVENTI : ooooo

ROTARY CLUB "GAND-MARITIME" - "GENT-HAVEN"

Il 7.11.1985.

Egr. Signor Presidente
Carlo A. Facchinelli
Via Laste 86/6
Cond. Olivi

I - 38100 TRENTO Italia.

Egregio Signor Presidente,

Chiedo scusa innanzitutto per gli errori contro la lingua di Dante che faro in questa lettera.

Il nostro club è a Gand in Belgio, circa 60 km da Bruxelles ed è un club francofono della città fiamminga, medioevale con una grande tradizione tessile.
A nome mio personale ed in quello del nostro Presidente e soci tutti Le porgo il nostro cordiale saluto nonché al Vostro club.

Nella nostra città esiste una grande unità di "boy scouts" di lingua francese. Un gruppo di loro circa 45 ragazzi e 5 a 10 ragazze di anni 16 a 25 fanno da tempo, in estate, ogni anno un campeggio sotto il tema di aiuto ad altri.
L'estate scorsa, in un villaggio belga, durante due settimane di campeggio hanno costruito una zona di giochi all'aperto per i bambini locali.

Quest'anno con simpatia ed ardore propongono di campeggiare nella Val di Fiemme dove nel villaggio di Tesero, colpito da calamità, vorrebbero :
- fare due settimane di campeggio con le loro attività di "boy scouts"
- occupparsi 3 o 4 giornate della gioventù locale per organizzare con loro delle attività sportive, di raduno, di passeggi, di pranzi all'aperto.
- occupparsi, eventualmente con gioventù locale, durante 3 a 4 giorni, per lavorare a qualcosa di utile sul posto. Ad esempio :
  - aiutare ad eventuali sgomberi ancora necessari
  - aiutare a pittare o dipingere una scuola
  - aiutare a fare qualsiasi lavoro gratuitamente ma dove potrebbero rendersi utili

Nel quadro del nostro club rotariano pensiamo di poter aiutare al costo di trasporto dal Belgio per andata e ritorno in val di Fiemme.

L'alimentazione, parzialmente la porterebbero da qui, parzialmente la comprerebbero in Val di Fiemme.

Chiedono di poter trovare un posteggio per mettere le loro tende.

Prenderanno le dovute assicurazioni per eventuali infortuni.

Speramo di trovare qualcuno al Rotary Club di Trento per metterli in contatto con chi di dovere per organizzare questa esperienza italo-belga di amicizia.

I Suoi commenti saranno graditissimi e prima della prossima primavera potrò anche visitare il Suo club.
Eventualmente, durante il campeggio, passerei anche le mie vacanze in zona, per aiutare ai contatti.

In attesa del Suo gradito riscontro, con l'occasione porgo distinti e cordiali saluti.

COMUNE DI TESERO
PROVINCIA DI TRENTO

N. 4746
Risposta al N. .....
del .....
38030 Tesero li 20.11.1985
OGGETTO Campeggio boy scouts belgi.-

Pregg.mo Sig. Presidente
Carlo A. Facchinelli
Via Laste, 86/6
Cond. Olivi
TRENTO

Mi è stato segnalato che il gruppo di scouts che fa parte del Rotary Club di "Gand-Maritime", intenderebbe effettuare durante la prossima stagione estiva un soggiorno a Tesero, con l'intendimento di portare aiuto per la ricostruzione di quanto è andato distrutto nella catastrofe di Stava.

Nel mentre si ringrazia per il nobile sentimento che anima tale gruppo, si comunica che esiste la possibilità sul territorio comunale d'effettuare il richiesto campeggio, in località Bagno dell'Orso, a condizione che il gruppo sia autosufficiente anche con riguardo ai servizi igienici, in quanto la località è dotata solamente di una sorgente d'acqua potabile.

Ringraziando fin d'ora per la proposta formulata, ed in attesa di conoscere le decisioni in proposito, porgo i più distinti saluti.

IL SINDACO
(Iellici geom. Adriano)

VIAGGI CIEMME
TRENTO

VIAGGI E TURISMO
Calderari e Moggioli S.p.A.

CAP. SOC. L. 200.000.000 - TRIB. TRENTO - REG. SOCIETÀ 4644 VOL. 3 - CCIAA 80362
38100 TRENTO - VIA BANCHI, 46 - TELEF. (0461) 84025 - TELEX 400570 CIEMME
Part. IVA 00 369 740 220 Cod. Fisc. 00 369 740 220

Trento 18 novembre 1985

BIGLIETTERIA AEREA
IATA MEMBER
ALISARDA
IAVET
AMAVET
FERROVIE DELLO STATO
BIGLIETTERIA NAZIONALE ED ESTERA
SERVIZI WAGONS-LITS
TIRRENIA
EUROP ASSISTANCE
ELVIA
T. C. I.
PRENOTAZIONI ALBERGHIERE
VACANZE
NOLEGGI PULLMAN

PROGRAMMA VIAGGIO MONACO 7-8 dicembre 1985

7 dicembre:

ore 6.45 Ritrovo dei signori partecipanti al Palazzo della Regione
" 7.00 partenza in autopullman G.T. e via autostrada -Bolzano - Brennero -Ponte Europa - Innsbruck - Munchen
tempo libero a disposizione -
sistemazione all'Hotel Metropol nelle stanze riserva
cena presso la Bayerische Hof Stube - " TRADE VICE "
pernottamento in Hotel

8 dicembre 1° col. in Hotel - mattinata dedicata alle visite pa.
colareggiate o ad acquisti -
nel primo pomeriggio partenza da München per Innsbru
cena presso il Ristorante dell'Hotel GREIF di Innsbr.
al termine rientro a Trento via autostrada e fine servizi

Quota per persona lire 150.000.= comprensiva di:

- viaggio in autopullman G.T. da Trento a Monaco e ritorno comprese autostrade e pedaggi, Ponte Europa
- sistemazione presso l'Hotel Metropol (vicino alla Stazione FS in stanze a due letti bagno e servizi (compreso facchinaggio)
- trattamento di pern. e 1° col. presso l'Hotel
- cena presso il Ristorante Stube dell'Hotel Bayerisches Hof
- cena presso il Ristorante dell'Hotel Greif di Innsbruck

supplemento singola p.p. lire 15.000.=

La quota non comprende:
- le bibite e gli extra in genere

Eventuali persone in più che saranno ospitate per la cena a Monaco ed Innsbruck il conto sarà saldato presso di noi.

Informazioni

AMICI

Più noi amiamo, più siamo utili; più siamo amati dagli altri, più si potrebbe dire che siamo indispensabili; nessun uomo è inutile quando ha un amico.

* * * * * - (Stevenson)

L'amico è un uomo dinanzi al quale posso pensare a voce alta. - (Anonimo)

COOPERAZIONE FRA LE COMMISSIONI

Perché un'attività riesca bene, occorre coordinare i lavori delle varie commissioni attraverso soci di contatto e riunioni in comune, organizzate dai presidenti dei club. Senza tale intesa e cooperazione, anche la migliore attività o progetto rischia di arenarsi.

CLUB

ROTARY TRENTO

ROTARY INTERNATIONAL

206° ITALIA

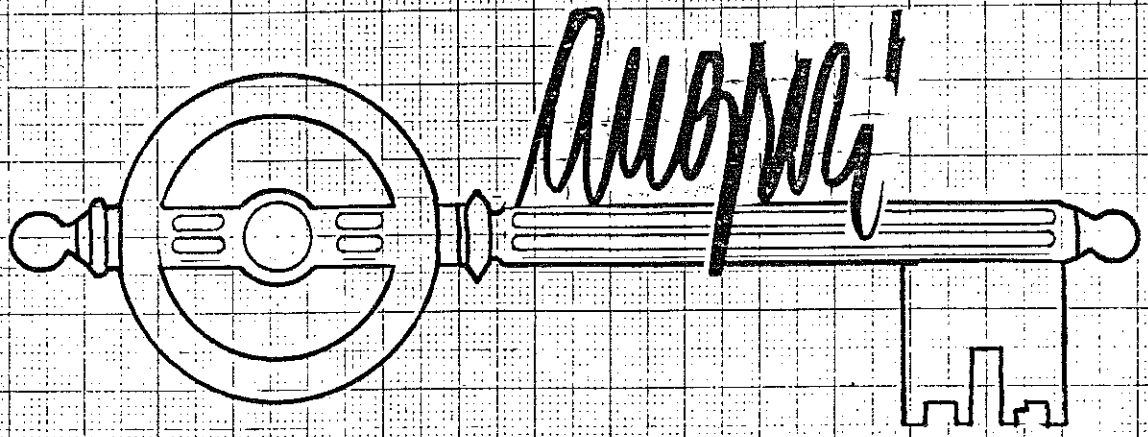

ANNO ROTARIANO 1985 - 1986

CLUBS CONTATTO INNSBRUCK (Ö)

KEMPTEN (D)

IL MAGGIOR PRIVILEGIO DEL ROTARIANO E' LA FACOLTA' DI PARTE PARE A TUTTE LE RIUNIONI DEL SUO O DI ALTRI ROTARY CLUB DEL MONDO

(bollettino riservato ai soci del club) 2/12/1985
a cura di de Langer e Facchinelli

PRESIEDE : Carlo Alberto Facchinelli PERCENTUALE : 67.31 %

PRESENZE : Bertoldi - Bertolini - Bortot - Cesarini Sforza - Conci de Abbondi - de Langer - de Pretis - Di Benedetto - Endrici - Facchinelli - Giovannini - Lunelli - Masè - Moretto - Mott - Osele - Pedrotti G.L. - Pifferi - Pontara Postal - Rizzi - Sagramoso - Stefenelli - Torzi - Vista Zavarise -

PRESENZE COMPENSATE : Cecconi - Condini - Giordani - Molinari - Pasini - Salerno - Zane - Venzo -

Hanno cortesemente espresso il loro rammarico per non poter partecipare all'odierna riunione gli amici : Bagnasco - Cecconi - Collini - Condini - Dalsasso - Dusini - Giordani - Molinari - Pasini Salerno - Venzo - Zane -

OSPITI : ---

Auguri di buon compleanno a Ing. Fabio Conci.

PROGRAMMI :

SABATO 7/12/1985 e DOMENICA 8/12/1985 : VIAGGIO A MONACO

Siamo circa una trentina. Sono stati invitati fli amici di Kempten ed Innsbruck, segnalando i nostri punti di riferimento.
Appunto per la partenza: ore 6.45 Hotel Trento. PUNTUALI!

MONACO : MOSTRE

CARL SPITZWEG : 23/11/1985 - 22/2/1985
Haus der Konst.
Prinzregentenstrasse 1° - orario 9 - 18.
DELAUNAY UND DEUTSCHLAND : 4/10/1985 - 6/1/1986
Prinzregentenstrasse 1° - orario 9 - 18
MOSTRA INTERNAZIONALE ARTIGIANATO : 30/11/1985 - 8/1/1986
Theresiehöhe - orario 9 - 18

LUNEDI' 9 DICEMBRE 1985 : Riunione al Grand Hotel Trento. presentazione liste.
Serata rotariana - Elezione Consiglio Direttivo 1986/87.

SABATO 14 DICEMBRE 1985 : FESTA DEGLI AUGURI, CON LA PARTECIPAZIONE DELLE GENTILI SIGNORE : Ristorante Chiesa TRento (ore 20)
CI AUGURIAMO LA MASSIMA PARTECIPAZIONE.

LUNEDI' 16 DICEMBRE 1985 : AUDITORIUM - CONCERTO DI NATALE
PREVENDITA FIN D'ORA DEI BIGLIETTI (L. 15.000.= cad.)

PREGO TUTTI I SOCI D'IMPEGNARSI NELLA VENDITA DEI BIGLIETTI PER QUESTA OPERAZIONE BENEFICA FIRMATA ROTARY.

NELLA STESSA SERATA E' ALLO STUDIO LA PRESENTAZIONE DEL VOLUME "DOSS TRENTO" CONCORSO DI IDEE CURATO DAL ROTARY/CASSA DI RISPARMIO DI TRENTO E ROVERETO - Trento

VENDITA BIGLIETTI PRESSO : DELMARCO MUSICA - DALSASSO CONFEZIONI - FACCHINELLI GIOIELLERIA - LANE CHIC VIA GRAZIOLI - RISTORANTE CHIESA TRENTO - SEGRETERIA ROTARY TRENTO.

UN BEL REGALO DI NATALE ?

CONTINUA CON SUCCESSO LA VENDITA DELLA XILOGRAFIA "TRENTO FANTASTICA" DI R. WOLF : PER CHI NON L'AVESSE ANCORA FATTO IL NUMERO TELEFONICO DI LIDIA E' 986404 (OPPURE SEGRETERIA TELEFONICA CLUB TEL. 27058). PREZZO DELL'OPERA LIT. 40.000.= RINGRAZIAMO ANTICIPATAMENTE.

SI PREGA DI VOLER CORTESEMENTE CONSEGNARE LE FOTO PERSONALI, FORMATO TESSERA, PER POTER PUBBLICARE IL DEPLIANT DEI SOCI DEL CLUB.

HANNO DATO A TUTT'OGGI LA LORO DISPONIBILITA' PER L'INFORMAZIONE PROFESSIONALE AI GIOVANI GLI AMICI : SORRENTINO - VENZO - VISTA - MASE' MOLINARI - STEFENELLI - FACCHINELLI -

COME TUTTI GLI ANNI IL NOSTRO CLUB FARA' LA RACCOLTA OFFERTE-INDUMENTI-GIOCATTOLI- ECC. ECC. PER LENZIMA PRESSO ASSICURAZIONI GENERALI (ORE UFFICIO - VIA TORRE VERDE). RINGRAZIAMO FIN D'ORA.

°°°°

Anche questa sera il Presidente esplica le funzioni di segretario e ha dovuto comunicare i dati dell'assiduità. Poi fa gli auguri di buon compleanno al nostro Conci, socio dagli albori del Club ma sempre il solito sportivo giovanile. Seguono le notizie di presidenza e lencate nel bollettino.

Prima di dare la parola al relatore della serata, l'amico Masè, su invito del Presidente parla sull'organizzazione del concerto del 16 corrente mese e delle difficoltà economiche da superare. In sostanza dice : "comperate tanti biglietti, se riuscite a rivenderli bene, altrimenti ve li tenete. Inoltre distribuite ognuno quattro locandine da esporre nei negozi che conoscete".

Auguriamoci che tutto vada bene.

La parola passa ora all'amico Bertoldi che inizia dicendo del ruolo importante che la città di Trento ha svolto nel corso dei secoli dalle origini ai giorni d'oggi, toccando l'apice nel Rinascimento. Certo il suo destino appare meno brillante nei secoli successivi al massimo fulgore e dopo la seconda guerra mondiale, prescindendo da una certa ripresa negli anni del boom economico, del quale risente però più che altro la periferia, si nota il decadimento del centro storico.

Le cause vanno ricercate nella tendenza al decentramento degli uffici sia dell'amministrazione statale che di quella locale. Nello stesso modo agisce lo spostamento fuori della città ristretta delle grosse ditte commerciali.

Il fenomeno è aggravato, per quanto riguarda la ricettività, dalla chiusura di alcuni alberghi, ristoranti e caffè di lunga tradizione, dal degrado di qualche albergo, tutte cose che non trovano rimedio nella riapertura di qualche altro rimodernato.

Unica attività vitale appare il commercio dell'abbigliamento e quello degli alimentari. Ad un calo numerico degli esercizi corrisponde comunque un maggior spazio di vendita.

L'artigianto è ridotto ai minimi termini. I locali di svago e di ricreazione, come i cinematografi, sono diminuiti. Il vecchio Teatro So-

ciale è quasi in disarmo.

Per quanto riguarda i veri residenti del "giro al sass" si stimano in 400/450 persone. A quante anime sarà ridotto l'intero centro storico? Esiste il pericolo che anche Trento come Norimberga diventi di notte una "città morta". Al contrario di quanto è avvenuto a Monaco, Salisburgo e Grenoble.

Cosa si potrebbe fare? prima di tutto occorre che le categorie attive nel centro storico e anche quelle cittadine in senso più vasto si impegnino a trovare una soluzione del problema e facciano leva sulle autorità costituite affinchè le vie di accesso al detto centro storico siano rese agevoli. Grave impedimento alla scorrevolezza del traffico rappresentano certi sottopassaggi angusti ancora oggi esistenti che formano delle vere strozzature ad alcune arterie di una certa importanza. Altro inconveniente alcuni passaggi a livello che restano chiusi per lunghi tempi.

Vaste aree della città sono occupate da istallazioni appartenenti o alla amministrazione militare o a quella ferroviaria, istallazioni che potrebbero benissimo essere spostate in periferia cedendo il posto ad attrezzature di sviluppo e culturali cittadine, come per esempio quelle del servizio annonario polivalente.

Quello che è mancato finora è appunto la spinta delle categorie degli operatori economici su i politici.

Termina così, caldamente applaudita la relazione dell'amico Bertoldi.

Intervengono nella discussione Torzi, Pedrotti, Endrici, Lunelli, Mott, de Abbondi, Zavarise e Cesarini.

Si è parlato dello spopolamento abitativo del centro storico e della revitalizzazione da introdurvi, della viabilità precaria, della mancanza di posteggi per autovetture, della mancanza di progetti globali, si rimpiangono insomma i tempi del grande Principe Vescovo Bernardo Clesio.

Si auspica venga data la precedenza a programmi essenziali invece di trastullarsi con delle quisquiglie. C'è anche chi spezza una lancia a favore delle autorità politiche e rende responsabile di molti dei guai elencati le varie categorie imprenditoriali.

Grosse battaglie si prospettano contro l'amministrazione ferroviaria e militare per le aree da ricuperare. Saranno lotte ardue, ma quando l'elettore sceglie il suo rappresentante può anche pretendere che questi si impegni a fondo per la soluzione di problemi anche difficili e non solo della normale amministrazione.

Così si chiude l'odierna serata.

ooooo

LUNEDI' 9 DICEMBRE 1985: Riunione al Grand Hotel Trento. Convocazione Assemblea Club per elezione Consiglio Direttivo anno rotariano 1986/87. Presentazione liste.

ooooo

Il primo semestre Rotary è alla sua conclusione e mi sento in dovere di ringraziare il Consiglio Direttivo - Il Segretario - ed i Membri delle Commissioni, per il lavoro svolto. Ai soci un grazie per la partecipazione (anche se qualche volta un po' scarsetta). Mi permetto ricordare le attività svolte fino ad ora dal Club, ricordando che nel secondo semestre ci attendono molti impegni. Faccio affidamento sulla collaborazione massima di tutti ed ancora un GRAZIE.

BANDO DI CONCORSO - PROMOSSO DAL NOSTRO CLUB

MONOGRAFIA INEDITA SUL TEMA - "LE CAPPELLE MUSICALI NEL TRENTINO E NEL VENETO NEL PERIODO DI BERNARDO CLESIO- 1485/1539"

TERMINE ULTIMO DI PRESENTAZIONE 31.10.1985

PREMI: £ 3.000.000- £ 1000.000-

CONSEGNA DELL'ONORIFICENZA ALL'AMICO DE LANCHER P.H.F.

STAMPA DI UNA XILOGRAFIA - TRENTO FANTASTICA-

CONSEGNA DI 2 BORSE DI STUDIO A DUE STUDENTI BISOGNOSI E MERITEVOLI DELL'ISTITUTO MURIALDO.

SCAMBIO GIOVANI R.F. - OSPITALITA' DI UNA FAMIGLIA TRENTINA DI UN GIOVANE AMERICANO (1986)

INVIO DI UN GIOVANE TRENTINO PER UN ANNO PRESSO UNA FAMIGLIA AMERICANA

OSPITALITA' NEL TERRITORIO DEL COMUNE DI TESERO A 40 SCOUT DI CAND MARITIME (BELGIO)

ISTITUZIONE ASSIEME AI ROTARI AUSTRIACI DISTRETTI 191° 192° della Borsa di Studio "ARCH.V.MICHELETTI - STAVA 1985."

INTERCLUB CON INNSBRUCK ALLA CHIESETTA DI S. CATERINA.

PREPARAZIONE DI UN DOCUMENTO SULL'ARTIGIANATO E ARTIGIANATO DI QUALITA' IN COLLABORAZIONE CON LA CAMERA DI COMMERCIO DI TRENTO PER IL CONGRESSO ROTARY.

COLLABORAZIONE NELLA PREPARAZIONE DEL CONVEGNO SU STAVA - C.C.I.A.A. TRENTO 30.11.1985

CONSEGNA ALLE AUTORITA' DELL'ELABORATO""CONCORSO PER IDEE-DOSS TRENTO FATTO IN COLLABORAZIONE CON LA CASSA DI RISPARMIO DI TRENTO E ROVERETO NEL 1984/1985- (Presidenza Esele).

ORGANIZZAZIONE DEL CONCERTO DI NATALE + INCASSO DEVOLUTO A FAVORE DEL WOORLD FOR VENICE FUND - A. FAT. MUT.

VIAGGIO A MONACO ED INCONTRO CON I CLUB CONTATTO.-INFORMALE-

Bruno Cavallo

Bruno Cavallo si è diplomato al conservatorio di S. Cecilia di Roma. È primo flauto dell'Orchestra della Scala di Milano, dal 1962.
Svolge un'intensa attività concertistica come solista; ha effettuato tournée con «I Virtuosi di Roma», con «I Solisti della Scala» e con l'orchestra del Festival di Brescia e Bergamo.
Ha effettuato concerti in trio, anche alla Scala di Milano, con Claudio Abbado ed Isaac Stern, che tra l'altro di lui ha scritto: «... è stata una grande gioia per me eseguire l'"Offerta Musicale" di J.S. Bach, in cui la parte di flauto solista è stata eseguita da Bruno Cavallo, un artista sensibile e dotato, che, a mio avviso avrà una brillante carriera.
Bruno Cavallo ha inciso dischi per la Ricordi, Emi e Arcophon (premio della critica discografica). È insegnante di Conservatorio e tiene corsi di perfezionamento.

Maria Isabella De Carli

Milanese, si è diplomata in pianoforte e clavicembalo al Conservatorio di Milano e al Mozarteum di Salisburgo.
Ha svolto e svolge un'intensa attività concertistica come solista e in diverse formazioni cameristiche – con un repertorio che va dalla musica barocca a quella contemporanea – in Italia, Svizzera, Austria, Germania, Irlanda, Olanda, Urss, collaborando, tra gli altri, con i Maestri Stokowski e Muti, e effettuando registrazioni per la RAI ed altre radio-televisioni europee.
Dal 1977 è collaboratrice dei corsi di perfezionamento dell'Accademia Chigiana di Siena.
È stata chiamata a partecipare ai cicli concertistici dedicati all'opera omnia di Bach a Milano, Roma e al Festival di Brescia.
Con la partecipazione all'incisione integrale dell'opera strumentale di A. Stradella ha vinto il premio della critica discografica 1972.
È docente al Conservatorio di Musica di Milano e collabora con il Gruppo CARME.

PROGRAMMA

I TEMPO

F. CHOPIN
Variazioni sul tema di Rossini

K. DOPPLER
Fantasia Pastorale Ungherese

J. BORNE
Carmen Phantasy

II TEMPO

S. PROKOFFIEV
Sonata N° 2 Opera N° 94

CLUB

ROTARY TRENTO

ROTARY INTERNATIONAL

206° ITALIA

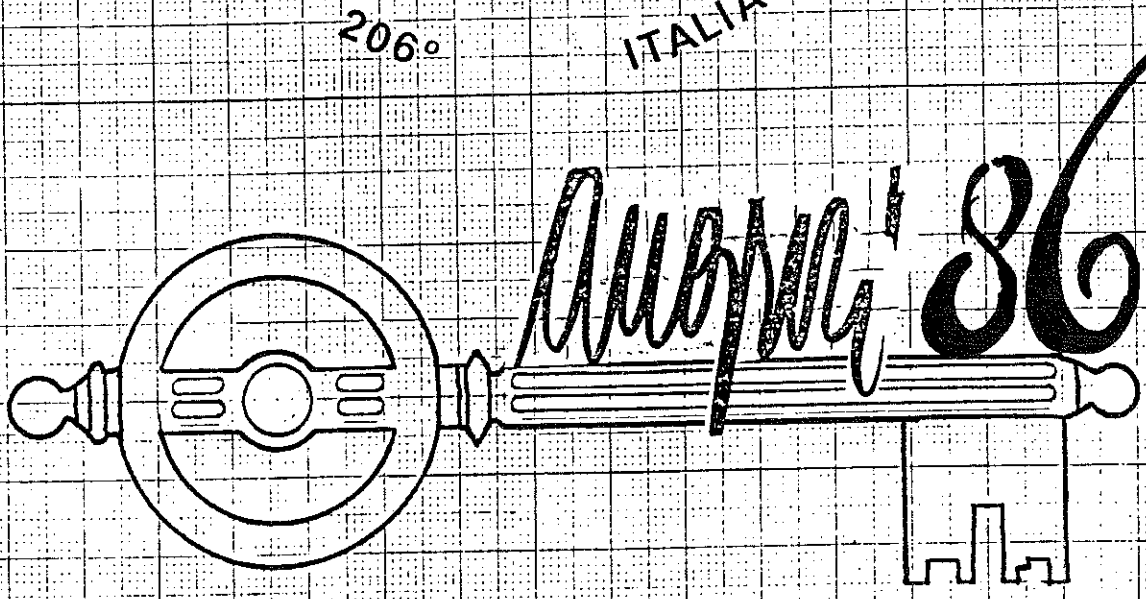

ANNO ROTARIANO 1985 - 1986

CLUBS CONTATTO INNSBRUCK (Ö)

KEMPTEN (D)

ROTARY CLUB TRENTO Via Calepina 35 Tel. 27058 - P.IVA 00083360222

CONSIGLIO DIRETTIVO 85/86 Facchinelli-Osele-Molinari-Zane-Di Benede

degli Abbondi-Giordani-Masè-Mott - Pontara-Stefenelli -

Segreteria Sign. Lidia Tel. 0461/986404 - 0461/27058

ELENCO SOCI E GENTILI SIGNORE

	moglie	Tel. ab.	Tel. Uff.
1. BAGNASCO CARLO	Lucia	922539	892111
2. BERTOLDI GIUSEPPE	Marisa	35458	23136
3. BERTOLINI GIULIANO	Gigliola	34536	21216
4. BOLNER FRANCO	Sandra	983089	894410
5. BORTOT GUERRINO	Elisabetta	31122	925125
6. CASAGRANDE GIORGIO	Giuliana	33409	23455
7. CECCONI MIMMO FRANCO	Cristina	810243	531333
8. CESARINI SFORZA LAMBERTO	Minni	860167	37260
9. COLLINI CLEMENTE	Alba	981434	981220
10. CONCI FABIO	Elena	24151	24331
11. CONDINI EDGARDO	Mirella	820580	46566
12. DALSASSO ALBERTO	Lucia	35573	25388
13. DE ABBONDI GIULIO	M.Antoinette	23562	984882
14. DE LANGER GIUSEPPE	-- (figlia Elena)	980889	----
15. DE PRETIS GIUSTINIANO	Gemma	26181	26181
16. DETASSIS LEO	Elda	35018	21196
17. DI BENEDETTO ARMANDO	Lisa	25978	---
18. DUSINI OLIVIERO	Claudia	0463/21426	0463/21103
19. ENDRICI FRANCO	Camilla	25541	650129
20. FACCHINELLI CARLO ALBERTO	Anna	981395	31153
21. FERRARI FABIO	Teresa	983927	981136
22. FRONER ALFONSO	--	764055	---
23. GENTILINI BRUNO	Giovanna	32000	24265
24. GIAMMARCO SERAFINO	Nina	38415	980051
25. GIORDANI CLAUDIO	Giuliana	26862	32081
26. GIOVANNINI BRUNO	Vittoria	23440	980144
27. LUNELLI LUIGI	Francesca	27044	922500
28. MASE' FRANCO	Anna	983274	902261
29. MATASSONI ALDO	Elavia	24571	982112
30. MOLINARI LUIGI	Mara	33105	980158
31. MORANDI GIULIANO	Ada	38102	987079
32. MORETTO GIANCARLO	Bruna	820500	0471/991631
33. MORUZZI PAOLO	Silvia	0471/31385	46320
34. MOTT PIERLUIGI	Rita	34196	982017
35. OSELE RENATO	Carmen	981970	---
36. PASINI CELSO	Olga	32424	893200
37. PEDROTTI G.LORENZO	Daniela	38151	21124
38. PEDROTTI ROBERTO	Mimi	26145	---
39. PELLEGRINI AUGUSTO	Marina	983799	21037
40. PIFFERI LIVIO	Anita	911908	982919
41. PONTARA GIORGIO	Alda	923451	26226
42. POSTAL DIEGO	Lina	913417	986666
43. RELLA FABIO	Franca	762101	762101
44. RIMER ALDO	Tullia	924724	--
45. RIZZI FABIO	Adele	26639	986313
46. SAGRAMOSO ZENO	Chiara	23820	982444
47. SALERNO MARIO	Franca	24969	986404
48. SORRENTINO LUIGI	Albina	26297	986999
49. STEFENELLI PAOLO	Donatella	986034	21452
50. STENICO SCIPIO	Tyky	987180	21373
51. TOMMASINI BERNARDO	--	26445	26445
52. TORZI CARLO	Renata	37967	21743
53. VALDAGNI CLAUDIO	Clelia	982804	925125
54. VENZO GIULIO ANTONIO	Francesca	913096	040/571015
55. VETTORAZZI DARIO	Maria	753234	753234
56. VIALLI GIOVANNI	Maria Laura	26365	902111
57. VISTA GIUSEPPE	Gabriella	986036	986036
58. ZANE MARIO	M.Teresa	911134	981136
59. ZAVARISE LINO	Silvana	924006	981352

CONVIVIALE TUTTI I LUNEDÌ ESCLUSO IL 5° DEL MESE-ORE 20.00-

GRAND HOTEL TRENTO - Via Alfieri - TRENTO - Tel. 0461/98IOIO

IL MAGGIOR PRIVILEGIO DEL ROTARIANO E' LA FACOLTA' DI PARTECIPARE A TUTTE LE RIUNIONI DEL SUO O DI ALTRI ROTARY CLUB DEL MONDO

(bollettino riservato ai soci del club)
a cura di de Langer e Facchinelli 9/12/85

PRESIEDE : Carlo Alberto Facchinelli **PERCENTUALE :** 76.92 %

PRESENZE : Bagnasco - Bertolini - Bortot - Cecconi - Cesarini Sforza - Collini - Conci - Dalsasso - de Abbondi - de Langer de Pretis - Dusini - Endrici - Facchinelli - Giammarco - Giordani - Giovannini - Masè - Matassoni - Molinari - Moretto - Mott - Osele - Pasini - Pellegrini - Pifferi - Postal - Rella - Rizzi - Sorrentino - Stefenelli - Tommasini - Vialli - Vista - Zane -

PRESENZE COMPENSATE :
Condini - Di Benedetto - Pontara - Salerno - Venzo -

Hanno cortesemente espresso il loro rammarico per non poter partecipare all'odierna riunione gli amici : Condini - Di Benedetto - Lunelli - Pontara - Sagramoso - Salerno - Venzo - Zavarise -

OSPITI : Dr. Paolo Foradori del R.C. Bolzano
Dr. Pierluigi Carollo del R.C. di Rovereto

Auguri di buon compleanno a de Pretis.

PROGRAMMI :

SABATO 14 DICEMBRE 1985 : FESTA DEGLI AUGURI, CON LA PARTECIPAZIONE DELLE GENTILI SIGNORE; RISTORANTE CHIESA - TRENTO (ore 20) CI AUGURIAMO LA MASSIMA PARTECIPAZIONE. E' GRADITO L'ABITO SCURO.

LUNEDI' 16 DICEMBRE 1985: AUDITORIUM - CONCERTO DI NATALE. PREVENDITA FIN D'ORA DEI BIGLIETTI (L. 15.000.= cad.)

PREGO TUTTI I SOCI D'IMPEGNARSI NELLA VENDITA DEI BIGLIETTI PER QUESTA OPERAZIONE BENEFICA FIRMATA ROTARY.

NELLA STESSA SERATA E' ALLO STUDIO LA PRESENTAZIONE DEL VOLUME "DOSS TRENTO" CONCORSO DI IDEE CURATO DAL ROTARY/CASSA DI RISPARMIO DI TRENTO E ROVERETO - TRENTO.

VENDITA BIGLIETTI PRESSO : DELMARCO MUSICA - DALSASSO CONFEZIONI - FACCHINELLI GIOIELLERIA - LANE CHIC VIA GRAZIOLI - RISTORANTE CHIESA TRENTO - SEGRETERIA ROTARY CLUB TRENTO.

LUNEDI' 23 DICEMBRE 1985: RIUNIONE SOSPESA.

LUNEDI' 30 DICEMBRE 1985: ORE 19.15 : RIUNIONE AL GRAND HOTEL TRENTO "UN BRINDISI ASSIEME". APERITIVO DI SALUTO ED AUGURIO DI FELICE 1986. IL CORRISPETTIVO DEL COSTO DELLA CENA SARA' DEVOLUTO "RACCOLTA FONDI PER LA FAME NEL MONDO" IN ACCORDO CON IL PROGRAMMA DEL GOVERNATORE.

COMUNICAZIONI :

UN BEL REGALO DI NATALE?

CONTINUA CON SUCCESSO LA VENDITA DELLA XILOGRAFIA "TRENTO FANTASTICA" DI R. WOLF : PER CHI NON L'AVESSE ANCORA FATTO IL NUMERO TELEFONICO DI LIDIA E' 986404 (OPPURE SEGRETERIA TELEFONICA CLUB

TEL. 27058). PREZZO DELL'OPERA LIT. 40.000.= RINGRAZIAMO ANTICIPATAMENTE.

SI PREGA DI VOLER CORTESEMENTE CONSEGNARE LE FOTO PERSONALI, FORMATO TESSERA, PER POTER PUBBLICARE IL DEPLIANT DEI SOCI DEL CLUB.

HANNO DATO A TUTT'OGGI LA LORO DISPONIBILITA' PER L'INFORMAZIONE PROFESSIONALE AI GIOVANI GLI AMICI : CECCONI - FACCHINELLI - MASE' MOLINARI - SORRENTINO - STEFENELLI - VENZO E VISTA.

COME TUTTI GLI ANNI IL NOSTRO CLUB FARA' LA RACCOLTA OFFERTE-INDUMENTI-GIOCATTOLI-ECC.ECC. PER LENZIMA PRESSO ASSICURAZIONI GENERALI (ORE UFFICIO - VIA TORRE VERDE). RINGRAZIAMO FIN D'ORA.

°°°°°°

Serata di elezioni, affluenza eccezionale : i posti a tavola segnano un quasi "tutto esaurito" e in questo clima il nostro Zane comunica il 77% di assiduità. Segue un fragoroso applauso.

E arrivata finalmente anche la seconda cartolina scritta da Vista e da de Langer dal Marocco. Impostata prima e in una località più vicina ha impiegato il triplo del tempo per arrivare : misteri della posta non solo nazionale ma anche internazionale.

Dopo le comunicazioni di segreteria il Presidente saluta gli ospiti della serata ed esprime un particolare riconoscimento al nostro amico de Pretis che dopo le fatiche del ricevimento di congedo da Commissario del Governo presenzia come nulla fosse alla nostra riunione rotariana.

L'amico Zane compie il suo primo lustro rotariano : per le sue benemerenze quale segretario questi cinque anni contano almeno per dieci. Anche Di Benedetto e Molinari hanno la stessa sua anzianità. A tutti tre le nostre felicitazioni.

E' giunta la lettera del Governatore che verrà riportata sul bollettino.

Prima di passare alle elezioni il Presidente sintetizza in breve la gita rotariana a Monaco che è riuscita perfettamente secondo il programma. L'incontro con sette rotariani del R.C. di Innsbruck fra i quali il Past Governor von Trentini è stato cordialissimo e si è parlato dell'organizzazione dello scambio di giovani.

Ultime notizie piacevoli durante l'intervallo dello scrutinio : la figlia Daniela del nostro amico Postal si è sposata e il padre ha ringraziato per il dono ricevuto dai rotariani di Trento.

L'amico de Pretis è diventato nonno del primo nipotino de Pretis (figlio di suo figlio). I rotariani si congratulano ed esprimono i migliori voti per il neonato.

Da parte del Presidente e dell'amico Masè è venuto un accorato appello ai rotariani invitandoli di acquistare ognuno dieci biglietti per il Concerto di Natale del 16 dicembre 1985. Si tratta dicono di un'iniziativa che dovrebbe perpetuarsi negli anni venturi ma che ha bisogno di un po' di sostegno per un felice decollo. Ci sono state

proposte affinchè per il finanziamento si ricorra in maggior misura ad Istituti di Credito in quantoche risulta difficile ai rotariani stessi di rivendere il surplus dei loro biglietti.

Finito lo scrutinio l'amico Mott, quale Presidente degli scrutinatori, comunica i nominativi degli eletti, comunicazione accolta da un applauso di approvazione.

Sono stati votati gli amici Giordani - Cecconi - de Abbondi - Stefenelli - Zane - Mott - Osele -; dopodichè il Presidente chiude la riunione.

••••••••

CONCERTO DI NATALE

SPESE SOSTENUTE		SPONSORIZZAZIONI	
Affitto Auditorium	£ 1.500.000	Comune di Trento	£ 1.200.000
Locandine inviti	£ 2.820.000	BEN Studio Pubbl.	£ 1.800.000
SIAE	£ 1.500.000	VENICE FUND	£ 1.500.000
Ass. Resp. Civile	£ 250.000	ASS. GENERALI	£ 250.000
Fiori omaggio	£ 350.000	Casa del Fiore	£ 350.000
Addobbo Sala	£ 400.000	Magazzini Europa	£ 400.000
Affitto Pianoforte	£ 500.000	Del Marco Musica	£ 500.000
Tassa Pubblicità	£ 300.000	Banco di Roma	£ 200.000
Soggiorno Musicisti	£ 400.000		
Tot.	£ 8.020.000	Tot.	£ 6.200.000

I CONCERTISTI SONO A CARICO DEL " VENICE FUND"

DIFFERENZA SPESA DI £ 2.000.000 A CARICO ROTARY TRENTO

PER RECUPERARE LA SPESA OCCORRE VENDERE 267 BIGLIETTI
£ 267X15.000 = 4.005.000

DI CUI 50% ROTARY E 50% "VENICE FUND"

IL MOTTO E' NEL SERVIRE ROTARIANO :
DARGLI DA FARE NELLA VENDITA
DEI BIGLIETTI DEL CONCERTO

UN GRAZIE ANTICIPATO

Albats

1 DICEMBRE

Questo è il mese con il quale si compie la prima metà dell'anno rotariano. Sin qui ho mantenuto ogni appuntamento fissato nel programma d'assemblea ed ho completato il percorso tra gli amici dei 52 Clubs del nostro straordinario 206°.

Grazie, ad ogniuno dei miei uomini, per il mosaico che sta disegnando, con il peso della propria professionalità, nei paesaggi stupendi della nostra terra. 52 Presidenti e quasi tremila Rotariani de quali ho misurato l'amicizia ed ai quali, al compiersi delle mie visite, va un profondo grazie per il saper essere per il Rotary quello che hanno dimostrato di essere nella vita.

I pochissimi momenti di stanchezza incontrati, non possono già più esistere, nel salire di questa marea mossa dall'entusiasmante, inarrestabile giro della nostra ruota.

La verifica dei risultati di questo nostro modo d'essere Rotary, negli appuntamenti ai prossimi Interclub, per le consegne dei P.H.F.; ed al Congresso di Verona, per onorare il lavoro della nostra terra. Appuntamenti con ogniuno dei Presidenti, con ogniuno dei miei nuovi soci, con ogniuno degli amici del Distretto.

Oggi, all'inizio del mese delle nostre "Feste degli auguri", la preghiera di considerarmi con voi, in ogniuna di queste straordinarie riunioni, a porgere, a tutti, l'augurio di giorni, i più simili, a quelli sognati nella traccia del nostro modo di essere Rotary.

Grazie Rotary.

LO SPIRITO IN BOTTIGLIA

Lo spirito d'amicizia che dà vita all'AZIONE INTERNA, non migliora, come il vino, se lo lasciamo invecchiare in bottiglia. Dobbiamo invece profonderlo, goccia per goccia, approfittando di tutte le occasioni di vita sociale che il club ci offre.

APOLITICITA' NON E' DISIMPEGNO

"Il Rotary non può essere partitico; non può manifestare il proprio consenso ad un partito politico; non può appoggiare, sia pure indirettamente, i candidati ad elezioni politiche o amministrative (Art. IX, §2, dello Statuto del Rotary Club). Ma è ormai convinzione prevalente dei Rotariani che l'apoliticità non deve essere sinonimo di disimpegno, che finirebbe per isolare il Rotary ponendolo al di fuori del contesto sociale in cui è inserito."

- Ex-Gov. Ernesto CIANCI

PERCENTUALI
ottobre '85

CLUBS	PRESENZA %	CLUBS	PRESENZA %
ADRIA	59,10	RIVA	75,63
ARZIGNANO	74,07	ROVERETO	56,11
BASSANO	54,00	ROVIGO	60,00
BELLUNO	49,06	SAN DONA'	64,99
BOLZANO	71,07	SAN VITO	78,90
BRESSANONE	42,00	SCHIO-THIENE	57,33
CAMPOSAMPIERO	57,50	TARVISIO	80,75
CASTELFRANCO A.	61,69	TOLMEZZO	50,00
CERVIGNANO P.	58,72	TRENTO	66,67
CHIOGGIA	91,00	TREVISO	66,66
CITTADELLA	73,21	TREVISO N.	69,44
CIVIDALE d.F.	45,00	TRIESTE	54,28
CONEGLIANO V.V.	43,75	TRIESTE N.	66,40
CONSELVE P.d.S.	75,25	UDINE	52,37
ESTE	83,00	UDINE N.	69,08
FELTRE	66,00	VENEZIA	54,16
GORIZIA	61,00	VENEZIA M.	55,46
LEGNAGO	61,25	VENEZIA M. 2	63,92
LIGNANO S.-T.	68,45	VENEZIA RIV.	67,74
MERANO	72,80	VERONA	54,00
MONTEBELLUNA	78,86	VERONA EST	68,00
PADOVA	63,20	VERONA SUD	66,00
PADOVA E.	55,00	VICENZA	54,45
PADOVA N.	60,00	VICENZA BERICI	58,00
PESCHIERA	62,50	VILLAFRANCA	58,00
PORDENONE	61,85	Assiduità media del Distretto	63,69 %
PORTOGRUARO	63,72		

ERRATA CORRIGE: Si rettifica la percentuale di assiduità del mese di settembre dall'annunciato 72,56% al 60,62% reale.

numero speciale

Auguri

CLUB

ROTARY TRENTO

ROTARY INTERNATIONAL

206° ITALIA

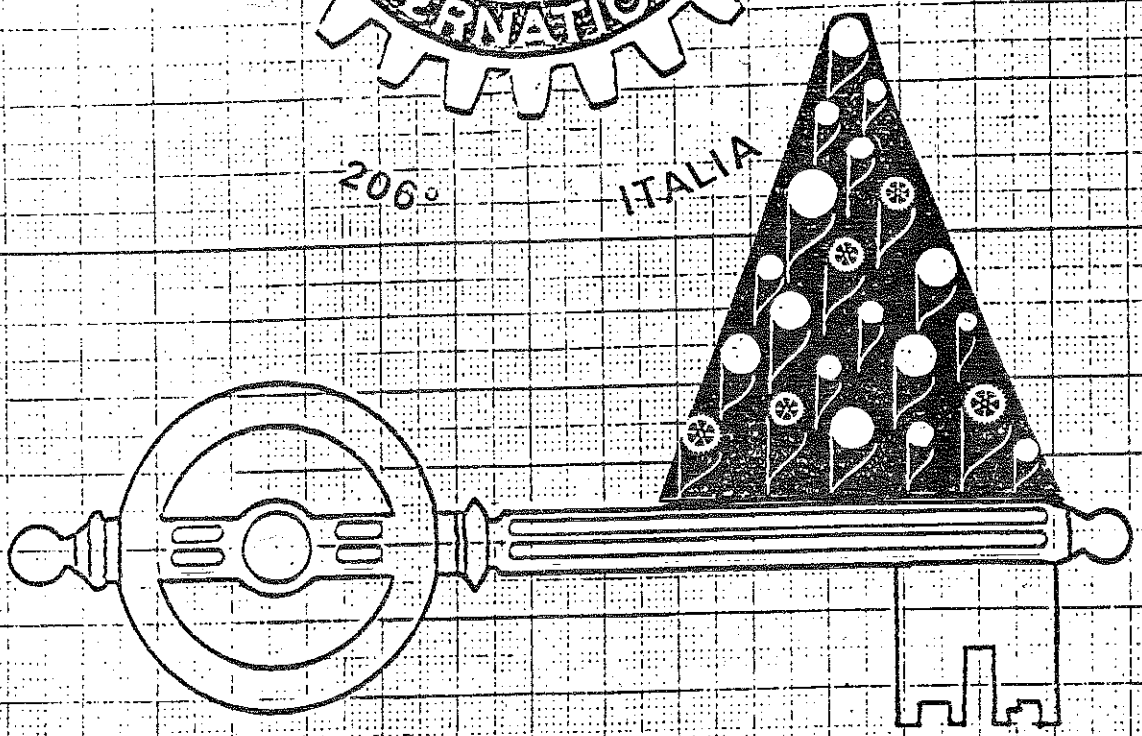

ANNO ROTARIANO 1985 - 1986

CLUBS CONTATTO INNSBRUCK (Ö)

KEMPTEN (D)

ROTARY CLUB TRENTO Via Calepina 35 Tel. 27058 - P.IVA 960083602

CONSIGLIO DIRETTIVO 85/86 Facchinelli-Osele-Molinari-Zane-Di Benedetto-degli Abbondi-Giordani-Masè-Mott - Pontara-Stefenelli -

Segreteria Sign. Lidia Tel. 0461/986404 - 0461/27058

ELENCO SOCI E GENTILI SIGNORE

	moglie	Tel. ab.	Tel. Uff.
1. RAGNASCO CARLO	Lucia	922539	892111
2. BERTOLDI GIUSEPPE	Marisa	35458	23136
3. BERTOLINI GIULIANO	Gigliola	34536	21216
4. BOLNER FRANCO	Sandra	983089	894410
5. BORTOT GUERRINO	Elisabetta	31122	925125
6. CASAGRANDE GIORGIO	Giuliana	33409	23455
7. CECCONI MIMMO FRANCO	Cristina	810243	531333
8. CESARINI SFORZA LAMBERTO	Minni	860167	37260
9. COLLINI CLEMENTE	Alba	981434	981220
10. CONCI FABIO	Elena	24151	24331
11. CONDINI EDGARDO	Mirella	820580	46566
12. DALSASSO ALBERTO	Lucia	35573	25388
13. DE ABBONDI GIULIO	M.Antoinette	23562	984882
14. DE LANGER GIUSEPPE	-- (figlia Elena)	980889	----
15. DE PRETIS GIUSTINIANO	Gemma	26181	26181
16. DETASSIS LEO	Elda	35018	21196
17. DI BENEDETTO ARMANDO	Lisa	25978	---
18. DUSINI OLIVIERO	Claudia	0463/21426	0463/21103
19. ENDRICI FRANCO	Camilla	25541	650129
20. FACCHINELLI CARLO ALBERTO	Anna	981395	31153
21. FERRARI FABIO	Teresa	983927	981136
22. FRONER ALFONSO	--	764055	---
23. GENTILINI BRUNO	Giovanna	32000	24265
24. GIAMMARCO SERAFINO	Nina	38415	980051
25. GIORDANI CLAUDIO	Giuliana	26862	32081
26. GIOVANNINI BRUNO	Vittoria	23440	980144
27. LUNELLI LUIGI	Francesca	27044	922500
28. MASE' FRANCO	Anna	983274	902261
29. MATASSONI ALDO	Flavia	24571	982112
30. MOLINARI LUIGI	Marca	33105	980158
31. MORANDI GIULIANO	Ada	38102	987079
32. MORETTO GIANCARLO	Bruna	820500	0471/991631
33. MORUZZI PAOLO	Silvia	0471/31385	46320
34. MOTT PIERLUIGI	Rita	34196	982017
35. OSELE RENATO	Carmen	981970	---
36. PASINI CELSO	Olga	32424	893200
37. PEDROTTI G.LORENZO	Daniela	38151	21124
38. PEDROTTI ROBERTO	Mimi	26145	---
39. PELLEGRINI AUGUSTO	Marina	983799	21037
40. PIFFERI LIVIO	Anita	911908	982919
41. PONTARA GIORGIO	Alda	923451	26226
42. POSTAL DIEGO	Lina	913417	986666
43. RELLA FABIO	Franca	762101	762101
44. RIMER ALDO	Tullia	924724	--
45. RIZZI FABIO	Adele	26639	986313
46. SAGRAMOSO ZENO	Chiara	23820	982444
47. SALERNO MARIO	Franca	24969	986404
48. SORRENTINO LUIGI	Albina	26297	986999
49. STEFENELLI PAOLO	Donatella	986034	21452
50. STENICO SCIPIO	Tyky	987180	21373
51. TOMMASINI BERNARDO	--	26445	26445
52. TORZI CARLO	Renata	37967	21743
53. VALDAGNI CLAUDIO	Clelia	982804	925125
54. VENZO GIULIO ANTONIO	Francesca	913096	040/571015
55. VETTORAZZI DARIO	Maria	753234	753234
56. VIALLI GIOVANNI	Maria Laura	26365	902111
57. VISTA GIUSEPPE	Gabriella	986036	986036
58. ZANE MARIO	M.Teresa	911134	981136
59. ZAVARISE LINO	Silvana	924006	981352

CONVIVIALE TUTTI I LUNEDÌ ESCLUSO IL 5° DEL MESE-ORE 20.00-

GRAND HOTEL TRENTO - Via Alfieri - TRENTO - Tel. 0461/98IOIO

IL MAGGIOR PRIVILEGIO DEL ROTARIANO E' LA FACOLTA' DI PARTECIPARE A TUTTE LE RIUNIONI DEL SUO O DI ALTRI ROTARY CLUB DEL MONDO

(bollettino riservato ai soci del Club)
a cura di de Langer e Facchinelli

14/12/1985
Festa degli auguri

PRESIEDE : Carlo Alberto Facchinelli
Presidente

PERCENTUALE: 71.70%

PRESENZE : Bertoldi - Bertolini - Casagrande - Cecconi - Cesarini Sforza - Condini - Dalsasso - de Abbondi - de Langer - de Pretis - Di Benedetto - Dusini - Endrici - Facchinelli - Giordani - Masè - Matassoni - Molinari - Morandi - Moretto - Mott - Osele - Pasini-Pedrotti G.L. - Rella - Rimer - Rizzi - Salerno - Sorrentino - Stefenelli - Tommasini - Venzo - Vialli - Vista - Zavarise -

PRESENZE COMPENSATE : Zane - Pontara - Pifferi -

Hanno cortesemente espresso il loro rammarico per non poter partecipare all'odierna riunione gli amici : Bagnasco - Bortot - Collini - Conci - Giovannini - Lunelli - Pifferi - Pontara - Sagramoso Torzi - Zane -

Presenti le gentili Signore : Bertoldi - Bertolini - Casagrande - Cecconi - Condini - Dalsasso - de Abbondi - Sig.na de Langer - de Pretis - Di Benedetto - Dusini - Endrici - Facchinelli - Gentilini Giordani - Masè - Matassoni - Molinari - Morandi - Moretto - Mott. Osele - Pasini - Pedrotti D. - Pifferi - Rella - Rimer - Rizzi - Salerno - Sorrentino - Venzo - Vialli - Vista - Zane - Zavarise -

OSPITI :
Rag. Sergio Chiesa - Presidente Rotary Club di Riva s/G
Sig.a Bianca Reich Bisia - Presidente Inner Wheel Riva Rovereto Trento
Sig.a Scilla Bertagnolli
Sig.a Clarice de Battaglia
Sig.a Carla Mendini
Sig.a Gemma Stefenelli
Sig.a Elsa de Dallago (ospite sigg. Pifferi)
Sig.a Claudia Fedrizzi (ospite sigg. Endrici)
Sig.a Marisa Masè (ospite sigg. Masè)
Dott. Guido Damiano (Questore di Trento) e Signora
Dott. Luigi D'Antoni (Presidente Lions Club Trento) e Signora
Col. Alessandro Galli (Comandante Carabinieri Trento) e Signora
Tel. Col. Andrea Massa (in sost. Gen. Fregosi) e Signora
Dott. Mauro Niccolini (Presidente Round Table Trento) e Signora
Dott. Vincenzo Rezza (Presidente Corte d'Appello Trento) e Signora
Dott. Francesco Simeoni (Procuratore della Repubblica Trento) e Signora

Auguri di buon compleanno Avv. de Abbondi (22/12) e di buon onomastico Avv. Dario Vettorazzi (19/12).

PROGRAMMI:
LUNEDI' 23 DICEMBRE 1985 : RIUNIONE SOSPESA

LUNEDI' 30 DICEMBRE 1985 : RIUNIONE SOSPESA.
" " " " : ORE 19.15 AL GRAND HOTEL TRENTO "UN BRINDIS ASSIEME". APERITIVO DI SALUTO ED AUGURIO DI FELICE 1986. IL CORRISPETTIVO DEL COSTO DELLA CENA SARA' DEVOLUTO "RACCOLTA FONDI PER LA FAME NEL MONDO" IN ACCORDO CON IL PROGRAMMA DEL GOVERNATORE.CI AUGURIAMO LA MASSIMA PARTECIPAZIONE CON LE GENTILI SIGNORE.

COMUNICAZIONI :

COME TUTTI GLI ANNI IL NOSTRO CLUB FARA' LA RACCOLTA OFFERTE-INDUMENTI-GIOCATTOLI-ECC. ECC. PER LENZIMA PRESSO ASSICURAZIONI GENERALI (ORE UFFICIO - VIA TORRE VERDE). RINGRAZIAMO FIN D'ORA.

SI PREGA DI VOLER CORTESEMENTE CONSEGNARE LE FOTO PERSONALI, FORMATO TESSERA, PER POTER PUBBLICARE IL DEPLIANT DEI SOCI DEL CLUB.

HANNO DATO A TUTT'OGGI LA LORO DISPONINILITA' PER L'INFORMAZIONE PROFESSIONALE AI GIOVANI GLI AMICI : CECCONI - FACCHINELLI - MASE'- MOLINARI SORRENTINO - STEFENELLI - VENZO E VISTA.

UN AUGURIO PARTICOLARE AL NOSTRO SEGRETARIO AFFETTO DA "COMETITE DOLCIARIA" : AUGURI DA TUTTI NOI.

AUGURI DI BUON NATALE A TUTTI GLI AMICI IMPOSSIBILITATI AD INTERVENIRE ALLA SERATA.

UN GRAZIE A SERGIO CHIESA ED AL SUO STAFF PER L'ORGANIZZAZIONE IMPECCABILE.

A FRANCO MASE' UN GRAZIE PER LA COLLABORAZIONE PREZIOSA NELL'ORGANIZZAZIONE DEL CONCERTO DI NATALE.

ooo

Siamo riuniti al Ristorante Chiesa festosamente addobbato per lo scambio degli auguri natalizi e di buon anno.

Ospiti graditi le Autorità civili e militari della provincia.

Il menu dall'aperitivo al dessert ha per leitmotiv il "radicchio" e ci ha fatto conoscere le molteplici forme di impiego di questa tipica verdura nel campo culinario. Degne di particolare rilievo le faraone.

All'inizio del pranzo il Presidente dà il benvenuto agli ospiti e alle Signore e poi passa la parola all'amico Matassoni che brevemente illustra l'opera di restauro del celebre organo di S. Maria Maggiore, restauro sponsorizzato in maggior parte dalla Cassa di Risparmio di Trento e Rovereto e dall'ITAS.

Sempre per iniziative di tali enti il M° Giancarlo Parodi, rotariano di Busto Arsizio, ma anche grande amico del R.C. di Trento, ha registrato alcune sue suonate per organo e appunto due di quei dischi sono destinati ad essere omaggiati ai presenti.

E' doveroso esprimere il senso della nostra gratitudine all'amico Matassoni e agli enti citati.

Mentre siamo a tavola la first lady Anna Facchinelli e la signora Mara Molinari moglie del nostro Vice Presidente aiutate da alcune altre Signore che cortesemente si sono prestate pssano a distribuire alle Signore fiori e un graziosissimo accendino con lo stemma del Rotary nonchè i dischi di cui si è detto.

A pranzo finito con le flutes di spumante in mano ci siamo fatti l'un l'altro gli auguri come è d'uso in famiglia e infatti noi rotariani quando stiamo insieme ci sentiamo in famiglia.

Lasciandoci il nostro attivo Presidente ci dà appuntamento per lunedì 16 dicembre 1985 all'Auditorium e là puntualmente ci siamo ritrovati e anche in buon numero.

La cittadinanza ha risposto in modo assai positivo a questa iniziativa rotariana e penso che gran parte del merito va attribuito al nostro amico Masè e alla sua gentile Signora Anna.

Prima dell'inizio sempre il nostro Masè ha delineato lo scopo dell'attuale concerto : si vuole in sostanza che annualmente in prossimità delle feste natalizie il Rotary di Trento metta a disposizione dei suoi concittadini un concerto ad alto livello. Quest'anno a tale scopo gli organizzatori hanno fruito del mecenatismo delle Assicurazioni Generali, Banco di Roma, Ben Studio Pubblicità & Marketing, Comune di Trento, Delmarco Strumenti Musicali, Casa del Fiore, Magazzini Europa Nicolodi, nonchè della gratuita prestazione del M° Prof.Bruno Cavallo primo flauto dell'Orchestra della Scala di Milano dal 1962 e della sig.a Maria Isabella De Carli, concertista di pianoforte e clavicembalo.

Durante il primo tempo è stato suonato F. Chopin "Variazioni sul tema di Rossini", K. Doppler "Fantasia Pastorale Ungherese"e J. Borne "Carmen Phantasy", quest'ultima parte, probabilmente anche perchè più familiare all'orecchio della maggior parte dei presenti, ha riscosso gli applausi più lunghi e ripetuti.

Nel secondo tempo è stato eseguito la suonata n. 2 Opera n. 94 di S. Prokoffiev che terminava con un'aria di barcarola assai melodica.

Mancando lo scrivente di un'adeguata cultura musicale, non posso parlare che da profano : durante tutto il concerto ho provato un godimento continuo senza un attimo di stanchezza o di noia. Ho ammirato la mæstria con la quale il M° Cavallo valorizzava anche i suoni più teneri appena percettibili eppure netti e chiari. Una tecnica perfetta ingentilita da un sentimento profondo. Anche le movenze elegantemente disinvolte dell'artista armonizzavano con lo svolgimento dell'esecuzione.

La cosa del resto non deve stupire. Un concertista di flauto austriaco presente, esprimendo il proprio giudizio, definiva il M° Cavallo il numero uno dei flautisti d'Italia.

Doveroso anche un encomio alla sig.a Maria Isabella De Carli per la precisione ed anche la morbidezza dell'accompagnamento.

E' stato indubbiamente un concerto di alta classe che ha superato ogni aspettativa.

Auguriamoci che questa iniziativa, dopo il suo felice decollo possa perpetuarsi negli anni venturi.

Augurissimi
di un felice Natale al nostro Governatore
Antonello ed alla Sua gentile Signora. a tutti
Voi alle Vostre famiglie ed un arrivederci
il 30 per un brindisi assieme " ed un
augurio di un felice 1986

Alberto

In 18.12.1985.

CLUB

ROTARY TRENTO

ROTARY INTERNATIONAL

206° ITALIA

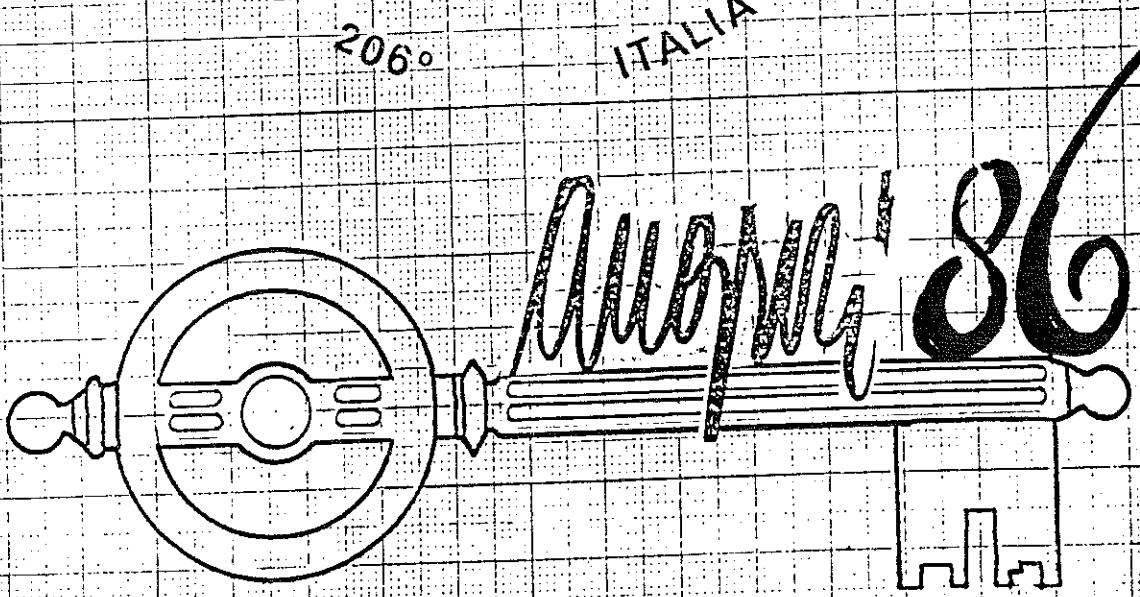

ANNO ROTARIANO 1985 - 1986

CLUBS CONTATTO INNSBRUCK (Ö)

KEMPTEN (D)

IL MAGGIOR PRIVILEGIO DEL ROTARIANO E' LA FACOLTA' DI PARTECIPARE A TUTTE LE RIUNIONI DEL SUO O DI ALTRI ROTARY CLUB DEL MONDO

{bollettino riservato ai soci del Club
a cura di de Langer e Facchinelli}

30/12/85

PRESIEDE : Carlo Alberto Facchinelli

PERCENTUALE: 58.83%

PRESENZE : Bertoldi - Bertolini - Cecconi - Condini - de Abbondi - de Langer - de Pretis - Di Benedetto - Dusini - Facchinelli - Giordani - Giovannini - Masè - Molinari - Moretto - Mott- Osele - Pifferi - Postal - Rizzi - Sorrentino - Stefenelli - Torzi - Venzo - Zane - Zavarise -

PRESENZE COMPENSATE : Endrici - Pontara - Salerno - Vista -

Hanno cortesemente espresso il loro rammarico per non poter partecipare all'odierna riunione gli amici : Bagnasco - Collini - Dalsasso - Giammarco - Lunelli - Pasini - Sagramoso - Salerno - Vista -

Presenti le gentili Signore : de Abbondi - Di Benedetto - Facchinelli con figlia - Giammarco - Giordani - Pifferi - Venzo - Vista - Sorrentino -

Auguri di buon compleanno a Cesarini Sforza.

LUNEDI' 6 GENNAIO 1986 LA RIUNIONE NON VERRA' EFFETTUATA CAUSA FESTIVITA'.

LUNEDI' 13 GENNAIO 1986 : RIUNIONE ALL'HOTEL ACCADEMIA DI TRENTO.
Relatore Avv. Livio Pifferi : "IL MAROCCO OGGI E LE IMPRONTE DEL PASSATO". Alla riunione sono invitate le gentili Signore.

VENERDI' 31 GENNAIO 1985: Carnevalizia con la partecipazione delle gentili Signore (seguirà programma sui prossimi bollettini).

COMUNICAZIONI :

Il 1° gennaio il nostro Segretario è divenuto nonno per la seconda volta. Il nostro benvenuto alla piccola Federica Zane.

COME TUTTI GLI ANNI IL NOSTRO CLUB FARA' LA RACCOLTA OFFERTE-INDUMENTI-GIOCATTOLI-ECC. ECC. PER LENZIMA PRESSO ASSICURAZIONI GENERALI (ORE UFFICIO : Via TORRE VERDE). RINGRAZIAMO FIN D'ORA.

SI PREGA DI VOLER CORTESEMENTE CONSEGNARE LE FOTO PERSONALI, FORMATO TESSERA, PER POTER PUBBLICARE IL DEPLIANT DEI SOCI DEL CLUB.

HANNO DATO A TUTT'OGGI LA LORO DISPONIBILITA' PER L'INFORMAZIONE PROFESSIONALE AI GIOVANI GLI AMICI: CECCONI - FACCHINELLI - MASE' - MOLINARI - SORRENTINO - STEFENELLI - VENZO E VISTA. OSELE

Questa sera ci siamo riuniti ancora una volta per scambiarci gli auguri prima delle fine dell'anno.

Non siamo moltissimi ma in numero normale. E' stato,invece della cena, un meeting ridotto ad una coppa di spumante e qualche salatino; in tal modo è stato deciso di poter contribuire col risparmio, sia pure con una goccia, a combattere la fame nel mondo.

Certo se gli "illuminati" amministratori di queste povere popolazioni affamate invece di armi acquistassero macchine agricole e tecnica le cose potrebbero andar meglio.

Con noi alcune delle gentili Signore che hanno dato calore al quadro familiare.

Due parole di ringraziamento del nostro Presidente Carlo Alberto per gli amici che sono venuti e poi auguri reciproci col calice in mano e un arrivederci nell'anno nuovo.

Semplicità! Cordialità! Amicizia!

LETTERA DEL GOVERNATORE

1 GENNAIO Nel suo foglio di novembre, l'impareggiabile P.D.G. Angelo Pasini scriveva:"... Noi abbiamo bisogno di più uomini che condividano gli ideali rotariani e ci aiutino a risolvere i problemi delle nostre comunità ..."

Oggi, all'inizio di questo 1986, il 206° è forte della presenza di 2.823 Rotariani, di indiscussa qualità professionale e di 52 Clubs della più alta affidabilità di gruppo.

Il nostro distretto si disegna su di un territorio composto da 13 Province con 1140 Comuni, popolato da oltre 6.500.000 abitanti.

Non serve ripetere che la capacità di penetrazione del nostro modo di vita, nella sua eccezionale professionalità, sarà più operativo se l'effettivo di ogni Club diverrà il reale "spaccato" nel numero e nella qualità, del territorio che rappresenta; e se la distribuzione dei Clubs non lascerà scoperti spazi, nei quali la nostra presenza, possa esistere come insostituibile punto di riferimento.

Ad ogniuno di noi il compito di capire e realizzare questo modo di essere del Rotary, usando la chiave preziosa che teniamo nel cuore.

Sarà questo il modo migliore di dar senso all'augurio di buon anno oggi scambiato 2.823 volte nei 52 Clubs del 206°.

Tra tanti, ad ogniuno di voi, anche il mio "buon anno" nella fiducia di riuscire a costruire assieme un anno veramente buono.

Per questo: Grazie Rotary.

CLUB

ROTARY TRENTO

206° ITALIA

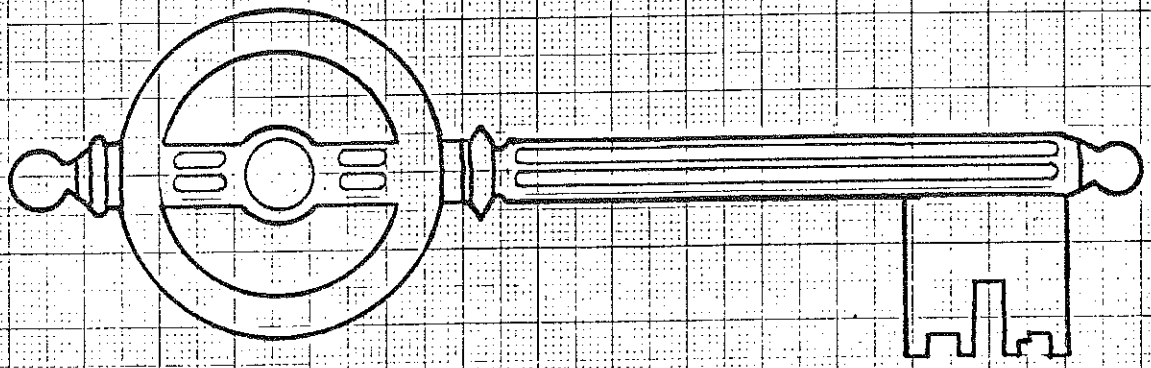

ANNO ROTARIANO 1985 - 1986

CLUBS CONTATTO INNSBRUCK (Ö)

KEMPTEN (D)

ROTARY CLUB TRENTO Via Calepina 35 Tel. 27058 - P.IVA 00008360222

CONSIGLIO DIRETTIVO 85/86 Facchinelli-Osele-Molinari-Zane-Di Benedet

degli Abbondi-Giordani-Masè-Nott - Pontara-Stefenelli -

Segreteria Sign. Lidia Tel. 0461/986404 - 0461/27058

ELENCO SOCI E GENTILI SIGNORE

	moglie	Tel. ab.	Tel. Uff.
1. BAGNASCO CARLO	Lucia	922539	892111
2. BERTOLDI GIUSEPPE	Marisa	35458	23136
3. BERTOLINI GIULIANO	Gigliola	34536	21216
4. BOLNER FRANCO	Sandra	983089	894410
5. BORTOT GUERRINO	Elisabetta	31122	925125
6. CASAGRANDE GIORGIO	Giuliana	33409	23455
7. CECCONI MIMMO FRANCO	Cristina	810243	531333
8. CESARINI SFORZA LAMBERTO	Minni	860167	37260
9. COLLINI CLEMENTE	Alba	981434	981220
10. CONCI FABIO	Elena	24151	24331
11. CONDINI EDGARDO	Mirella	820580	46566
12. DALSASSO ALBERTO	Lucia	35573	25388
13. DE ABBONDI GIULIO	M.Antoinette	23562	984882
14. DE LANGER GIUSEPPE	-- (figlia Elena)	980889	----
15. DE PRETIS GIUSTINIANO	Gemma	983746	983746
16. DETASSIS LEO	Elda	35018	21196
17. DI BENEDETTO ARMANDO	Lisa	25978	---
18. DUSINI OLIVIERO	Claudia	0463/21426	0463/21103
19. ENDRICI FRANCO	Camilla	25541	650129
20. FACCHINELLI CARLO ALBERTO	Anna	981395	31153
21. FERRARI FABIO	Teresa	983927	981136
22. FRONER ALFONSO	--	764055	---
23. GENTILINI BRUNO	Giovanna	32000	24265
24. GIAMMARCO SERAFINO	Nina	38415	980051
25. GIORDANI CLAUDIO	Giuliana	26862	32081
26. GIOVANNINI BRUNO	Vittoria	23440	980144
27. LUNELLI LUIGI	Francesca	27044	922500
28. MASE' FRANCO	Anna	983274	902261
29. MATASSONI ALDO	Flavia	24571	982112
30. MOLINARI LUIGI	Mara	33105	980158
31. MORANDI GIULIANO	Ada	38102	987079
32. MORETTO GIANCARLO	Bruna	820500	0471/991631
33. MORUZZI PAOLO	Silvia	0471/31385	46320
34. MOTT PIERLUIGI	Rita	34196	982017
35. OSELE RENATO	Carmen	981970	---
36. PASINI CELSO	Olga	32424	893200
37. PEDROTTI G.LORENZO	Daniela	38151	21124
38. PEDROTTI ROBERTO	Mimi	26145	---
39. PELLEGRINI AUGUSTO	Marina	983799	21037
40. PIFFERI LIVIO	Anita	911908	982919
41. PONTARA GIORGIO	Alda	923451	26226
42. POSTAL DIEGO	Lina	913417	986666
43. RELLA FABIO	Franca	762101	762101
44. RIMER ALDO	Tullia	924724	--
45. RIZZI FABIO	Adele	26639	986313
46. SAGRAMOSO ZENO	Chiara	23820	982444
47. SALERNO MARIO	Franca	24969	986404
48. SORRENTINO LUIGI	Albina	26297	986999
49. STEFENELLI PAOLO	Donatella	986034	21452
50. STENICO SCIPIO	Tyky	987180	21373
51. TOMMASINI BERNARDO	--	26445	26445
52. TORZI CARLO	Renata	37967	21743
53. VALDAGNI CLAUDIO	Clelia	982804	925125
54. VENZO GIULIO ANTONIO	Francesca	913096	040/571015
55. VETTORAZZI DARIO	Maria	753234	753234
56. VIALLI GIOVANNI	Maria Laura	26365	902111
57. VISTA GIUSEPPE	Gabriella	986036	986036
58. ZANE MARIO	M.Teresa	911134	981136
59. ZAVARISE LINO	Silvana	924006	981352

CONVIVIALE TUTTI I LUNEDI ESCLUSO IL 5° DEL MESE-ORE 20.00 -

GRAND HOTEL TRENTO - Via Alfieri - TRENTO - Tel. 0461/981010

IL MAGGIOR PRIVILEGIO DEL ROTARIANO E' LA FACOLTA' DI PARTECIPARE A TUTTE LE RIUNIONI DEL SUO O DI ALTRI ROTARY CLUB DEL MONDO

(bollettino riservato ai soci del Club a cura di de Langer e Facchinelli) 13/1/1986

PRESIEDE : Carlo Alberto Facchinelli PERCENTUALE : 73.07%

PRESENZE : Bertolini - Bortot - casagrande - Cecconi - Conci - Condini - Dalsasso - de Langer - de Pretis - Di Benedetto - Endrici - Facchinelli - Giammarco - Giordani - Giovannini - Masè - Molinari - Morandi - Mott - Osele - Pedrotti G.L. - Pifferi - Pontara - Postal - Rimer - Rizzi - Sorrentino - Tommasini - Torzi - Vialli - Vista - Zane - Zavarise -

PRESENZE COMPENSATE : de abbondi - Dusini - Salerno - Stefenelli - Venzo -

Hanno cortesemente espresso il loro rammarico per non poter partecipare all'odierna riunione gli amici : Bagnasco - Collini - de Abbondi - Dusini - Lunelli - Matassoni - Pasini - Sagramoso - Salerno - Venzo.

Presenti le gentili Signore : Bertolini - Bortot - Dalsasso - de Pretis - Facchinelli - Giordani - Giovannini - Masè - Morandi - Mott - Osele - Pedrotti D. - Pifferi - Rimer - Sorrentino - Vialli - Vista.

ooooo

Auguri di buon compleanno a : Sagramoso - Ferrari.
Auguri di buon onomastico a : Morandi - Bertolini - Matassoni - Rimer - Daz e Bortot.
Un saluto ed un augurio di pronto ristabilimento a : Giulio de Abbondi ed alla signora Maria Teresa Zane.
Congratulazioni vivissime a "Claudio Pifferi" brillantemente laureatosi a pieni voti in Ingegneria Civile all'Università di Padova.
Sono giunti graditi gli auguri dell'amico Bovo e Signora, i saluti al Club dei partecipanti alla gita di Monaco ed i saluti di Livio ed Anita Pifferi da Marrakesch.

ooooo

LUNEDI' 20 GENNAIO 1986 : Riunione al Grand Hotel Trento. Relatore Comm. Giuseppe Bordignon - Membro della Giunta Esecutiva Nazionale degli Spedizionieri - "STRUTTURE DOGANALI DELLA PROVINCIA DI TRENTO RIFLESSE NELLA ATTIVITA' DELLO SPEDIZIONIERE".

LUNEDI' 27 GENNAIO 1986 : Riunione al Grand Hotel Trento. Relatore Ing. Oscar Bertamini - Presidente del Comitato Organizzatore del Congresso dell'Ordine degli Ingegneri - "LA DIFESA DEL TERRITORIO : Tema del Congresso Nazionale svoltosi a Trento - Riva s/g - dal 17 al 19/9/1985".

VENERDI' 31 GENNAIO 1986 : Carnevalizia interclub."Un'allegra serata in Rotary". Orchestra Buffet Cotillons : quota L. 70.000.= Parte dell'incasso sarà devoluto in beneficenza. SERATA ROTARIANA con estensione dell'invito agli amici. Abito scuro o mascherato. Mi affido alla collaborazione delle gentili Signore per la riuscita e la massima partecipazione alla serata. Grazie fin d'ora.

LUNEDI' 3 FEBBRAIO 1986 : Riunione sospesa compensata dalla carnevaliz

LUNEDI'10 FEBBRAIO 1986 : Riunione da definirsi.

LUNEDI' 17 FEBBRAIO 1986 : ROVERETO INTERCLUB - siamo stati gentilmente invitati dagli amici del Club di Rovereto. Relatore l'on. Ballardini. SERATA CON LA PARTECIPAZIONE DELLE GENTILI SIGNORE. Chiedo la partecipazione massiccia. Grazie!

LUNEDI' 24 FEBBRAIO 1986 : Riunione da definirsi.

COMUNICAZIONI

Molinari ed il sottoscritto sono stati a Lenzima - un grazie da parte della direzione dell'Istituto.

E' stato consegnato all'A.Fa.Mut. il ricavato del "Concerto di Natale" di Lit. 1.500.000.=

Appuntamenti da segnare in agenda :

In ultima pagina troverete le date degli impegni del Club con il programma distrettuale.

Siamo in fase di studio del programma per il Club Contatto con Kempten. Gli amici tedeschi saranno a Trento nei giorni fra il 5 ed il 10 maggio 1986.

RYLA 1986. Tema "Anno 2000 il Manager del Prossimo Futuro". Si pregano i soci di segnalare dei nominativi. Un'apposita Commissione nominata dalla direzione sceglierà i ragazzi da inviare a questo appuntamento.

Rotary Club Bressanone-Brixen : 1° febbraio 1986. Carnevalizia Intermeeting : Hotel Staffer Mules. Invito esteso a figli ed amici. Prenotazioni in Segreteria entro il 22 gennaio.

Le foto fino ad oggi pervenute sono circa 27; preghiamo gli altri soci di consegnare al più presto il loro ritratto. Grazie.

oooo

Varietas delectat!? Questa sera ci siamo riuniti nella grande sala dalle volte possenti dell'Albergo Accademia di Trento. Largo intervento non solo dei nostri ma anche delle gentili Signore, indubbiamente allettati anche dalla programmata relazione sul Marocco ad opera dell'amico Pifferi ed affiancata dalle proiezioni dell'amico Vista.

Dopo cena il Segretario Zane dà le notizie di Segreteria, presenza, cartoline saluti, ed auguri giunti nei giorni passati.

Si alza poi il Presidente per rinnovare una calda raccomandazione, specie alle Signore, di venire compatti alla "carnevalizia" del 31 gennaio 1986.

Tutte le comunicazioni di segreteria e presidenza come sempre sono riportate nella parte iniziale del bollettino.

Esaurite tali comunicazioni il Presidente dà la parola all'amico Pifferi che inizia dicendo come un viaggio in Marocco nel mese di novembre permetta di rituffarsi nella nostra estate già passata.

Un rovescio di breve durata gli aveva però dimostrato che anche in quel paese nord africano la pioggia bagna.

Segue un cenno politico-geografico : il Marocco è governato da una monarchia assoluta, piuttosto illuminata, affiancata da un consiglio della corona e da ministri con voto consultivo. Il paese ha una superficie di una volta e mezza l'Italia con 15 milioni di abitanti, e dopo un periodo

quasi coloniale (protettorato francese) ha raggiunto recentemente sotto la guida del padre dell'attuale Re l'indipendenza. Si nota un'evidente tendenza al progresso sia nel campo della istruzione, sia dell'agricoltura e anche dell'industria. L'artigianto e il commercio fanno già per conto loro parte della normale inclinazione araba.

Casablanca, città tipicamente coloniale con caratteristiche europee, Rabat, Fes, Meknes, Marrakesch, classiche città imperiali veramente arabe e sorte nel periodo del massimo splendore delle varie dinastie che si sono succedute dalla conquista islamica al 1700.

Particolare interesse suscitano le visite alle diverse medine cioè delle città vecchie dove in viuzze strette (talora non più larghe di due metri)si svolge una caotica attività commerciale ed artigianale purtroppo anche con l'impiego di mano d'opera minorile (anche sette/otto anni). Nei piani superiori vi sono pure le abitazioni degli esercenti. Inoltre si notano dei luoghi di posteggio (con bigliettini verdi e bianchi) per gli animali da soma e a pian terreno e sopra vi sono gli alloggi per il forestiero (naturalmente indigeno), cioè una specie di caravan serraglio.

L'impressione è che c'è si povertà ma non miseria.

A parte le concerie e le tintorie esiste una certa pulizia, la gioventù appare sana e non denutrita, il Marocco è forse l'unico paese arabo dove il codice stradale venga osservato.

Durante il lungo tragitto in pulmann da Fes a Marakes il relatore ha potuto riscontrare un effettivo progresso agricolo sia per le enormi piantagioni di uliveti e di agrumeti moderni, sia per le chilometriche canalette in cemento per l'irrigazione. Nei terreni più poveri vaste zone sono state destinate al rimboschimento con eucalipti e cedri del Libano cosa che denota lungimiranza da parte del Potere.

L'acqua piovana è scarsissima ma le grandi quantità di acqua che provengono dallo scioglimento dei nevai sull'Atlante, dotato pure di stazione per lo sport invernale ed i magnifici luoghi di villeggiatura per il periodo estivo, torrido in modo quasi insopportabile, consentono in vaste zone una razionale irrigazione.

La viabilità non ha soppresso il trasporto a mezzo dei quadrupedi : cavalli, somari e dromedari che marciano sull'orlo sterrato delle grandi arterie stradali larghe anche 20 metri dei quali circa 5 al centro sono asfaltati e consentono un traffico agevole e anche confortevole degli automezzi.

Un cenno alle rovine dell'antica città romana di Volubilis fondata sembra dal figlio di Pompeo e di Cleopatra.

Detta città per merito delle autorità coloniali francesi venne riportata alla luce e alcuni monumenti probabilmente sono stati ricostruiti : essa è un'isola della cultura europea in terra africana.

La piacevole esposizione del nostro Pifferi, seguita dalla proiezione di una serie di bellissime diapositive scattate con molto buon gusto ed alta tecnica fotografica dall'amico Beppino Vista agli inizi di novembre durante la "prima spedizione rotariana in Marocco esploratori appunto Vista e Signora lo scrivente con la figlia Elena" ha suscitato un lungo applauso.

Avendo fatto tardi non è seguita la consueta discussione, ma indubbiamente la relazione di Pifferi e le proiezioni di Vista hanno fatto della serata odierna una delle più piacevoli di quest'anno rotariano.

Una cena saltata in gennaio: col versamento di £.10.000/socio alla Fondazione, attraverso la Tesoreria, per gli interventi sulla fame.
E' opportuno raggiungere "vertiginose" percentuali di presenza la sera in oggetto. nb. Valida la serata del 30.12.85

- L'intervento agli Interclubs compensativi programmati per febbraio e marzo in accordo coi rappresentanti di gruppo: Ferrari, Giudici, Zannini, Panetti, Bolondi, Carcereri, Foramitti, Duca.
Oltre agli incontri del mattino di Presidenti, Segretari ed eventuali Direttivi in carica, saranno programmati, in contemporanea ed in sala separata, gli incontri dell'Incoming Governor G. Pellegrini, all'immediato rientro da Nashville, con i suoi Dirigenti.
Nell'occasione saranno consegnate dal Governatore le insegne di P.H.F. agli amici designati da ogni Club (un P.H.F. per ogni Club assicurerà almeno 3 borse di studio per l'86/87) e comunicate alla stampa finalità ed interventi della Fondazione.

- La conferenza sulla prevenzione alle emergenze, programmata a chiusura lavori preparatori, per il 6 aprile a Cavalese assieme agli amici Lyons.

- L'incontro al Congresso di Verona, il 25 - 26 - 27 aprile per il quale, in accordo con la Segreteria Congressuale ed i rappresentanti di gruppo, ogni Presidente procurerà una "partecipazione a sostegno" delle presenze distrettuali.

- Il forum di aggiornamento per Segretari ed indagine sulla meccanizzazione amministrativa, programmato per il 14.1 a Treviso.

- Il Ryla di Riva del Garda la prima settimana di maggio con il raduno finale degli ex rilisti.

- Il viaggio distrettuale alla Convention di Las Vegas dal 28.5 al 6.6, per il quale si devono effettuare le prenotazioni alla Agenzia Viaggi Catullo di Verona Tel. 045/595444.

- L'impegno all'intervento pubblico a favore dei giovani ed alla presenza di Interclubs nei confronti di delibere di valore sociale e collettivo.

- Un nuovo e più maturo modo di affrontare i problemi dell'espansione, dell'effettivo e dei rapporti di collaborazione o semplice convivenza tra Clubs vicini, con la spinta alla promozione di Interclubs, giustificati dal nascere di interessi o problemi comuni.

- La coscenza di essere, nell'autonomia del proprio Club, e nel rispetto di ogni singola individualità, parte fondamentale ed indispensabile della compessa unitaria composizione distrettuale.

- Il programma di presenza all'Assemblea per Dirigenti 86/87 e la preparazione alla continuità amministrativa e di immagine con la nuova gestione dell'I.D.G. Giuseppe Pellegrini.

- L'apertura di presenza ed interesse volta agli altri Distretti Italiani, oggi qui rappresentati nell'appuntamento mensile, dal-

CLUB

ROTARY TRENTO

ROTARY INTERNATIONAL

206° ITALIA

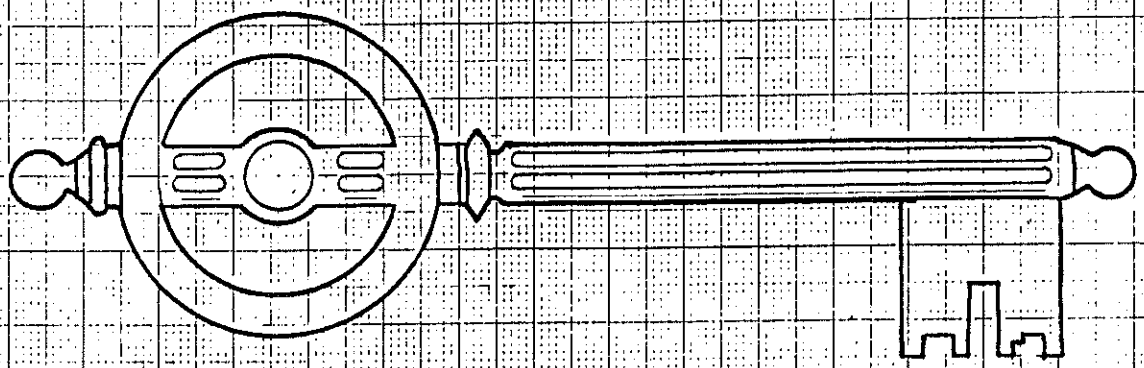

ANNO ROTARIANO 1985 - 1986

CLUBS CONTATTO INNSBRUCK (Ö)

KEMPTEN (D)

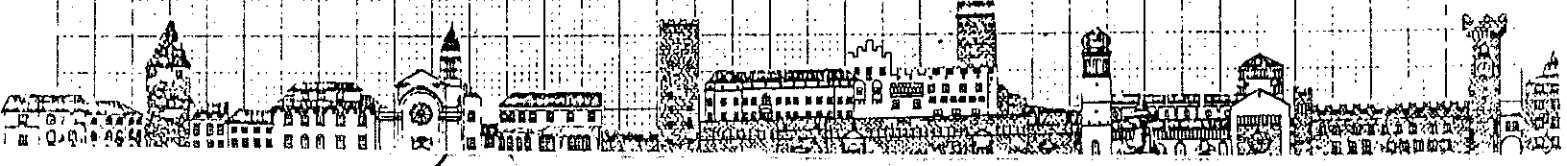

IL MAGGIOR PRIVILEGIO DEL ROTARIANO E' LA FACOLTA' DI PERTECIPARE A TUTTE LE RIUNIONI DEL SUO O DI ALTRI ROTARY CLUB DEL MONDO

bollettino riservato ai soci del Club 20 gennaio 86
a cura di de Langer e Facchinelli

PRESIEDE : Carlo Alberto Facchinelli Percentuale: 56%

PRESENZE : de Abbondi - Bertoldi - Bertolini - Di Benedetto Bagnasco - Dusini - Endrici - Facchinelli - Gentilini - Giordani Giovannini - Lunelli - de Langer - Mott - Moretto - Osele - de Pretis - Pellegrini - Rella - Rizzi - Tommasini - Venzo - Vista Zane -

PRESENZE COMPENSATE : Cecconi - Molinari - Pontara - Masé -

Hanno cortesemente espresso il loro rammarico per non poter partecipare all'odierna riunione gli amici :
Masé - Molinari - Pontara - Condini - Collini - Pifferi -

Auguri di buon compleanno a : ———————————
Auguri di buon onomastico a : Mario Zane - Mario Salerno - Antonio Venzo-
Sono giunti graditi i saluti di Franco Endrici da Samarcanda
LUNEDI' 27 GENNAIO 1986 : Riunione al Grand Hotel Trento. Relatore Ing. Oscar Bertamini - Presidente del Comitato Organizzatore del Congresso dell'Ordine degli Ingegneri - " LA DIFESA DEL TERRITORIO : Tema del Congresso Nazionale svoltosi a Trento - Riva s/g - dal 17 al 19/9/1985"

VENERDI' 31 GENNAIO 1986 : Carnevalizia interclub."Un'allegra serata in Rotary". Orchestra Buffet Cotillons: quota Lire 70.000.- Parte dell'incasso sarà devoluto in beneficenza. SERATA ROTARIANA con estensione dell'invito agli amici. Abito scuro o mascherato. Mi affido alla collaborazione delle gentili Signore per la riuscita e la massima partecipazione alla serata. Grazie fin d'ora.

LUNEDI' 3 FEBBRAIO 1986 : Riunione sospesa compensata dalla carnevalizia.

LUNEDI' 10 FEBBRAIO 1986 : Riunione da definirsi.

LUNEDI' 17 FEBBRAIO 1986 : ROVERETO INTERCLUB - Siamo stati gentilmente invitati dagli amici del Club di Rovereto, Relatore l'on. Ballardini. SERATA CON LA PARTECIPAZIONE DELLE GENTILI SIGNORE. Chiedo la partecipazione massiccia. Grazie!

LUNEDI' 24 FEBBRAIO 1896 : Riunione da definirsi.

COMUNICAZIONI

Siamo in fase di studio del programma per il Club Contatto con Kempten. Gli amici tedeschi saranno a Trento nei giorni fra il 5 e il 10 maggio 1986.

RYLA 1896; Tema "Anno 2000 il Manager del Prossimo Futuro". Si pregano i soci di segnalare dei nominativi. Un'apposita Commissione nominata dalla direzione sceglierà i ragazzi da inviare a questo appuntamento.

Rotary Club Bressanone - Brixen : 1° febbraio 1986. Carnevalizia - Intermeeting : Hotel Staffer Mules. Invito esteso a figli ed amici. Prenotazione in segreteria entro il 22 gennaio.
Le foto fino ad oggi pervenute sono circa 27; preghiamo gli altri soci di consegnare al più presto il loro ritratto. Grazie.
Un augurio di pronto ristabilimento al : Gen. Aldo Daz.-

E' ALLO STUDIO CON LA COLLABORAZIONE DELL'AGENZIA CALDERARI UN VIAGGIO A BUDAPEST E VIENNA - TRATTASI DI PROGRAMMA IMPEGNATIVO PERCIO' PREGHIAMO I SOCI DI LEGGERE LE ULTIME PAGINE DEL BOLLETTINO - QUINDI SEGNALARE L'EVENTUALE ADESIONE - IL COSTO DEL VIAGGIO E' STATO CALCOLATO SULLA PARTECIPAZIONE MINIMA DI 20 PERSONE.-

°°°°°

Dopo qualche riunione ad "alta assiduità" siamo ripiombati su un 56%.

Chi attribuisce il fenomeno all'influenza serpeggiante chi alla "cometa Halley".

Non preoccupatevi, é un fenomeno ricorrente, normale.

Dopo le comunicazioni di segreteria e di presidenza la parola é data al relatore della serata il Comm. Giuseppe Bordignon, Membro della Giunta Esecutiva Nazionale degli Spedizionieri che ci parlerà sulle "strutture doganali della provincia di Trento riflesse nell'attività dello spedizioniere".

Per migliore comprensione, egli dice,occorre definire chiaramente la figura dello spedizioniere doganale. Esso é l'uomo che con le sue doti di competenza e specchiata correttezza deve curare i rapporti fra l'Amministrazione Finanziaria della Dogana e l'operatore economico suo cliente. Tale figura é inquadrata in specifici albi professionali di tre categorie:
la prima esige oltre alla meritata fiducia dell'Amministrazione Finanziaria il possesso di un adeguato titolo di studio (media superiore) e il superamento dell'esame di abilitazione presso il Ministero delle Finanze di Roma.

A grado inferiore c'é lo spedizioniere doganale procuratore e l'ausiliario spedizioniere con attribuzioni rispettivamente più limitate.

In tutta Italia gli operatori in tal senso sono 20.000 di cui il 15% di prima categoria, il 26% di seconda e il 59% di terza oltre a 40.000 unità lavoratrici che operano di conserva.

In provincia di Trento fra gli spedizionieri doganali e la gente occupata in imprese di spedizioni e di trasporti si arriva al numero di 2.000.

Premesso che i posti più adatti per le operazioni di sdoganamento devono trovarsi a limitata distanza dal confine (entro 160 Km.) in quanto-ché se troppo vicini al confine sono causa di ingorghi del traffico e se troppo lontani non garantiscono da abusi doganali, la posizione di Trento é un caso ottimale.

Attualmente sono in funzione quattro di tali strutture e cioé l'Autoporto del Sornello nei pressi di S. Michele sull'Adige, l'Interporto di Trento in località Gardolo, il Terminal Trento Uno vicino al casello autostradale di Trento ed inoltre a Rovereto il Terminal Rovereto Cires.

Queste quattro sezioni garantiscono lo sdoganamento di 500 autotreni al giorno ma si potrebbe arrivare senza difficoltà a 1.000.

Il 20% delle operazioni interessano la provincia di Trento mentre l'80% riguarda le altre provincie specie dell'alta Italia (sia come provenienza che come destinazione).

Questi quattro punti di sdoganamento servono per smaltire il lavoro eccedente le capacità operative del punto doganale di Bolzano (Campo Trens).

Terminato con un lungo applauso la relazione si apre la discussione alla quale prendono parte : de Langer - de Pretis - Lunelli - Giordani - Di Benedetto - Gentilini - Endrici - Vista e Mott e domando scusa se mi é sfuggito qualche altro nominativo.

Si sono delineate subito due tendenze una a favore dell'Interporto di Gardolo ed un'altra contraria.

Argomenti a favore: lo snellimento del servizio, la possibilità di trovare nuovi posti di lavoro terziario, la costituzione di un'ampia area di servizio e pertanto una nuova fonte di lavoro ed anche di guardagno, nessun effetto negativo di ingorghi stradali in quanto gli automezzi entrano ed escono su svincoli autonomi per e da l'Interporto. In più si può per l'avvenire e con un appropriato allacciamento ferroviario creare le possibilità di alleggerire il traffico stradale per il tratto Trento - Innsbruk spostandolo su rotaia. Infine si potrebbe creare un "punto franco" che ha quasi sempre effetti benefici sulla economia locale.

Chi invece ritiene sproporzionate le spese di 10 miliardi per un servizio doganale che riguarda solo per iL 20% la ns. provincia. Proporzionalmente alle spese rilevanti i 200 posti di lavoro acquisibili sono ben poca cosa. Gli ecologisti osservano che fra il terreno destinato agli impianti e ai posteggi si sottraggono alla economia trentina oltre 10 ettari di buon terreno agricolo. Si teme pure per l'inquinamento da parte degli scarichi di 500 autotreni fermi sì ma con il motore acceso che ammorbano l'aria già inquinata della città (si nota che nelle giornate di tempo buono il vento spira prevalentemente da nord a sud e pertanto l'aria viziata investirebbe in pieno la città).Comunque appare opportuno la suddivisione in un certo numero di punti di sdoganamento in quanto si stabilisce un regime di concorrenza sia per la rapidità, sia per l'efficienza delle operazioni relative,in quanto ognuno di queste strutture ha l'interesse di funzionare nel miglior dei modi possibile.

Non é mancato la fine ironia dell'amico ..... diciamo il peccato, non il peccatore,che ha chiesto come mai in questo regime di Mercato Comune che preconizza liberi scambi e la caduta di tutte le barriere doganali, si sentisse un così marcato bisogno di strutture del genere.
Pur nell' aridità relativa dell'argomento la relazione condotta con chiarezza professionale e l'animata discussione che ne é seguita sono riuscite a rivegliare notevole interesse.

VIAGGI E TURISMO
Calderari e Moggioli S.p.A.

CAP. SOC. L. 200.000.000 - TRIB. TRENTO - REG. SOCIETA 4644 VOL. X - CCIAA 90382
38100 TRENTO - VIA MANCI, 46 - TELEF. (0461) 980275 - TELEX. 400570 CIEMME
Part. IVA 00 369 740 220 Cod. Fisc. 00 369 740 220

BIGLIETTERIA AEREA

IATA MEMBER

ALISARDA

FIAVET

AMAVET

FERROVIE DELLO STATO

BIGLIETTERIA NAZIONALE ED ESTERA

SERVIZI WAGONS-LITS

TIRRENIA

NAVARMA

EUROP ASSISTANCE

ELVIA

T. C. I.

PRENOTAZIONI ALBERGHIERE

VACANZE

NOLEGGI PULLMAN

NUOVA T.T.E.

Trento, 16 gennaio 1986

PROGRAMMA VIAGGIO UNGHERIA

27 giugno

ore 11.30 partenza da Trento in autopullman G.T. der Verona Milano -Linate - operazioni d'imbarco

" 16.10 partenza con volo di linea per Budapest

" 17.50 arrivo a Budapest - transfer in autopullman dall'aereoporto all'Hotel - sistemazione - cena e pernottamento

28 giugno

1° e 2° col. in Hotel -
intera giornata dedicata alla visita della città,capitale dell'Ungheria e capuluogo della contea di Pest -una delle più belle capitali d'Europa per la sua posizioni. Il Danubio, che divide in due parti nettamente distinte il Paese, definisce nello stesso modo e con le stesse proporzioni,la grande città; sulle colline calcaree e dolomitiche, ultime propaggini dell'altipiano transdanubiano in riva d. si adagia BUDA,coronata da verdi cime; in riva sin., già nell'immensa pianura si estende PEST -otto ponti uniscono le due parti, al centro del fiume la celebre Margit sziget (isola Margheria).al mattino visita di BUDA pomeriggio di PEST - si visiteranno i più famosi Monumenti - Piazza degli Eroi,varii edifici pubblici- il Parlamento - la Cittadella -la Chiesa di Mattia e il Bastione dei Pescatori
cena tipica in Ristorante sulla collina del Castello Reale - pernottamento in Hotel

29 giugno

1° col. in Hotel
mattino visita alle Pasticcierie di Budapest, famose quanto quelle di Vienna e Gulyas Party (squisiti piatti ungheresi,diversi tipi di strudel ecc.)
al termine trasferimento in autopullman all'imbarcadero e partenza alle ore 14.20 con Aliscafo sul Danubio per Vienna dove si ariva alle ore 19.20 - transfer in autopullman in Hotel - sistemazione nelle stanze prenotate - serata con cena e musica a Grinzing - pernottamento in Hotel

30 giugno

1° col. in Hotel - incontro con la guida e visita della città di Vienna: si visiteranno: la Cattedrale di Santo Stefano, la più bella Chiesa Gotica dell'Austria - la Peterskirche(la Chiesa di S.Pietro)il M,,seo del Duomo l'Hofburg (il palazzo imperiale) la famosa Mariahilfer strasse, la strada dei più bei negozi di Vienna -la Kärntnerstrasse -il Palazzo d'inverno del Principe Eugenio - la Jesuitenkirche,detta anche chiesa dellUniversit ecc.

2° col. sulla Torre Girevole del Danubio o altro ristorante tipico -
pomeriggio tempo libero a disposizione

ore 16.oo partenza dall'Hotel e transfer in autopullman all'aereo porto - operazioni d'imbarco
" 18.10 partenza con volo di linea da Vienna per Milano
" 19.55 arrivo a Milano - e proseguimento in autopullman per Trento e fine viaggio

Quota per persona lire 930.000 comprensiva di:

- viaggio in autopullman G.T. da Trento a Linate e ritorno
- viaggio aereo aereo di linea Milano/Budapest e Vienna/Milano
-viaggio in aliscafo Budapest/Vienna
- tutti i transferimenti in autopullman
- sistemazione in Hotel di 2° cat. di nuova costruzione -stanze a due letti con servizi
- tutti i pasti dalla cena del 1° giorno alla 2° col. dell'ultimo giorno
- tutte le visite ed escursioni in programma in autopullman e con guida italiana
- accompagnatore per tutta la durata del viaggio

supplemento singola lire 80000
supplemento visto Ungherese lire 20.000

N.B. Tutti i partecipanti devono essere in possesso di passaporto valido (validità 5 anni)

i passaporti dovranno essere consegnati unmese prima della partenza assieme a due foto tessera ed ai seguenti dati:

-nome e cognome della mamma da sposare
-professione - indirizzo del datore di lavoro
-indirizzo di abitazione
- eventuale data della visita precedente

I costi sono stati calcolati in base ai cambi odierni ed alle tariffe in vigore al momento del preventivo - se si dovessero verificare aumenti, aerei o degli altri servizi, dovremmo aumentare la quota.

Oggetto: viaggio Budapest/Vienna

Allegato alla presente trasmettiamo programma per il viaggio a Budapest e Vienna dal 27 al 30 giugno.

Abbiamo trovato la sistemazione presso un Hotel di 2°cat. nuovo con tutte le garanzie di essere un buon Hotel, essendo tutti gli altri per il momento al completo. Lo stesso però ci da opzione solo fino al 31 gennaio 86.

CLUB ROTARY TRENTO

ROTARY INTERNATIONAL

206° ITALIA

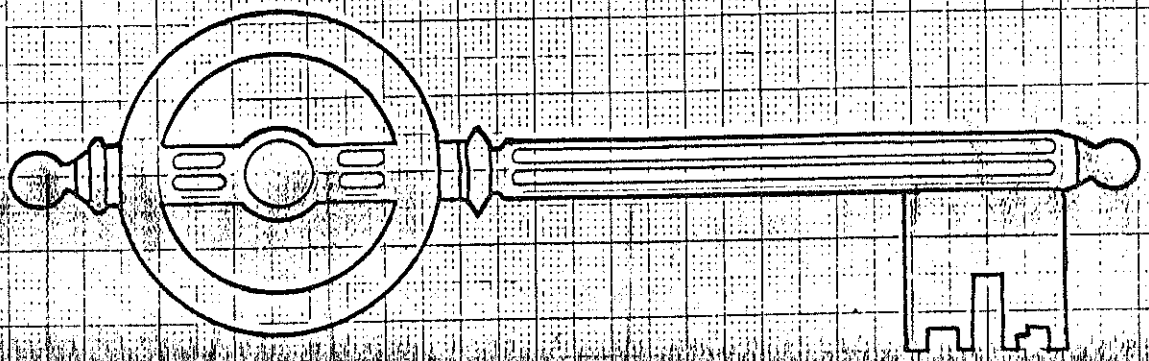

ANNO ROTARIANO 1985 - 1986

CLUBS CONTATTO INNSBRUCK (Ö)

KEMPTEN (D)

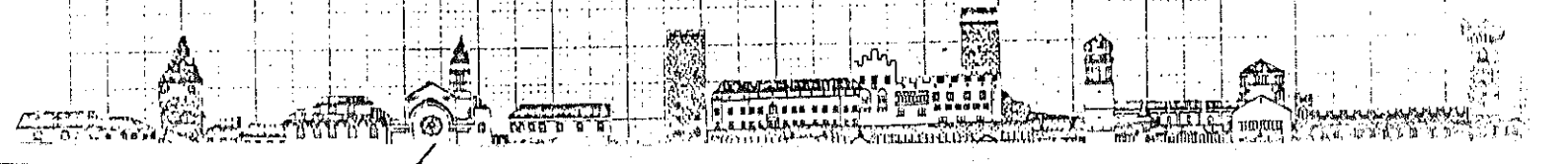

IL MAGGIOR PRIVILEGIO DEL ROTARIANO E' LA FACOLTA' DI PARTECIPARE A TUTTE LE RIUNIONI DEL SUO O DI ALTRI ROTARY CLUB DEL MONDO

(bollettino riservato ai soci del Club)
(a cura di de Langer e Facchinelli)

27/1/86

PRESIEDE : Carlo Alberto Facchinelli
Presidente

PERCENTUALE: 61.54%

PRESENZE : Bagnasco - Bertoldi - Bertolini - Cecconi - Cesarini Sforza - Collini - Condini - Dalsasso - de Abbondi - de Langer - de Pretis - Di Benedetto - Endrici - Facchinelli - Giordani - Masè - Matassoni - Molinari - Moretto - Mott - Osele - Pasini - Pedrotti - Pifferi - Rizzi - Stefenelli - Torzi - Venzo - Vista - Zane - Zavarise -

PRESENZE COMPENSATE : Pontara -

Hanno cortesemente espresso il loro rammarico per non poter partecipare all'odierna riunione gli amici : Dusini - Giovannini - Sagramoso - Salerno -

OSPITI : Prof. Andrea Fuganti (R.C. Catania)
Ing. Oscar Bertamini (Relatore)

Auguri di buon onomastico a Giulio de Abbondi.

Avv. Pifferi ci ha portato i saluti dall'amico Gen. Aldo Daz. Il Club ricambia i saluti ed augura all'illustre infermo una pronta guarigione.

Sono giunti da Evanston gli atti della 76.ma Convention Annuale del Rotary International nel corso della quale si sono svolte le elezioni dei 14 componenti il Comitato per la Nomination del Presidente Internazionale 1987/88. Ciò ci fornisce lo spunto per rinnovare all'amico Giulio Antonio Venzo le nostre più cordiali felicitazioni per essere stato eletto con forte maggioranza di voti per la 4° volta nel Comitato Zona 1 - Europa Continentale - Nord Africa e Regioni Est. Mediterraneo.

VENERDI' 31 GENNAIO 1986 : Carnevalizia interclub, "UN'ALLEGRA SERATA IN ROTARY". Orchestra Buffet Cotillons : quota L. 70.000.= Parte dell'incasso sarà devoluto in beneficenza. SERATA ROTARIANA con estensione dell'invito agli amici. Abito scuro o mascherato. Mi affido alla collaborazione delle gentili Signore per la riuscita e la massima partecipazione alla serata. Grazie fin d'ora.

LUNEDI' 3 FEBBRAIO 1986 : Riunione sospesa; compensata dalla carnevalizia.

LUNEDI' 10 FEBBRAIO 1986: Riunione al Ristorante Accademia di Trento. Relatore : Cav. Gianni Lucchin - Vice Presidente C.C.I.A.A. di Trento. Relazione: "IL TRENTINO - PROVINCIA ALL'AVANGUARDIA NEL TRASPORTO INTERNAZIONALE DELLE MERCI".

LUNEDI' 17 FEBBRAIO 1986 : ROVERETO INTERCLUB - Siamo stati gentilmente invitati dagli amici del Club di Rovereto. Relatore l'On. Ballardini. SERATA CON LA PARTECIPAZIONE DELLE GENTILI SIGNORE. Chiedo la partecipazione massiccia. Grazie!

LUNEDI' 24 FEBBRAIO 1986 : Riunione da definirsi.

COMUNICAZIONI

Siamo in fase di studio del programma per il Club Contatto con Kempten. Gli amici tedeschi saranno a Trento nei giorni fra il 5 e il 10 maggio 1986.

RYLA 1986: Tema "Anno 2000 il Manager del Prossimo Futuro". Si pregano i soci di segnalare dei nominativi. Un'apposita Commissione nominata dalla direzione sceglierà i ragazzi da inviare a questo appuntamento.

Commissione selezione nominativi nominata dalla direzione Club : Dr. G. de Pretis - Dr. P.L. Mott - prof. M. Zane.

E' ALLO STUDIO CON LA COLLABORAZIONE DELL'AGENZIA CALDERARI UN VIAGGIO A BUDAPEST E VIENNA - TRATTASI DI PROGRAMMA IMPEGNATIVO PERCIO' PREGHIAMO I SOCI DI LEGGERE LE ULTIME PAGINE DEL BOLLETTINO - QUINDI SEGNALARE L'EVENTUALE ADESIONE. IL COSTO DEL VIAGGIO E' STATO CALCOLATO SULLA PARTECIPAZIONE MINIMA DI 20 PERSONE.

Le foto fino ad oggi pervenute sono circa 29; preghiamo gli altri soci di consegnare al più presto il loro ritratto. Grazie.

°°°°°

Come prevedibile questa sera il nostro solerte Segretario ci annuncia una ripresa dell'assiduità, niente di eccezionale, ma comunque sopra "lo zero statutario".

Il Presidente dopo il saluto agli ospiti e le comunicazioni di Presidenza raccomanda caldamente un massiccio intervento alla carnevalizia : servire in letizia, ecco la parola d'ordine!

Poi passa la parola al relatore della serata, l'ing. Oscar Bertamini che riferirà sul tema congressuale : la difesa del territorio (Congresso dell'Ordine degli Ingegneri tenuto a Trento e a Riva s/g dal 19 al 21 settembre 1985).

Egli comincia col dire che per il passato i Congressi degli Ingegneri vertevano generalmente su qualche problema di categoria, mentre da qualche anno è invalsa la tendenza di occuparsi di problemi che toccano l'interesse pubblico, tendenza senz'altro valida anche se purtroppo causata da non pochi disastri come alluvioni, frane e terremoti avvenuti in questi ultimi tempi.

Inoltre si è ritenuto opportuno sollecitare la partecipazione non solo delle autorità provinciali e statali ma anche delle aziende pubbliche e private operanti nella zona e con soddisfazione si è potuto portare un diffuso interesse da parte di tutte le categorie non esclusi rappresentanti di vari Ministeri.

Organizzato dallo stesso Ing. Bertamini questi si è giovato della collaborazione di eminenti personaggi come il Prof. Ing. Marcello Vittorini di Roma, il prof. Giancarlo Gianbelli di Milano e il Prof. Renzo Gubert dell'Ateneo di Trento, oltre al numero cospicuo di circa 38 relatori, da

questo Congresso è emerso una pesante autocritica in tutti i campi e la necessità di affrontare il problema della difesa del territorio non con i soliti paliativi quando il disastro è già avvenuto, ma con provvedimenti adatti ad evitarlo quando fosse possibile e, qualora si trattasse di forza maggiore, di rendere gli effetti meno disastrosi.

In tale senso è stata votata una Mozione conclusiva che, viste e considerate tutte le manchevolezze segnalate auspica :

1) la formazione di una Carta del territorio nella quale a salvaguardia dei cittadini siano stabiliti i criteri da attuare;

2) la riunificazione delle competenze per individuare i pericoli e per correre ai ripari;

3) la riqualificazione ed il potenziamento dell'amministrazione centrale e locale;

4) la conclusione urgente dell'iter legislativo per la difesa del suolo e delle riserve territoriali;

5) la predisposizione di norme - quadro sulla tutela e disciplina d'uso del territorio.

A tale scopo vengono impegnate tutte le forze tecniche e politiche a collaborare tenendo contatti reciproci e frequenti tra di loro .

La relazione ascoltata con molto interesse ha riscosso un meritato applauso.

Aperta la discussione interviene subito l'amico Venzo che lamenta come il problema sia stato affrontato in ritardo, cioè quando molti inconvenienti si erano già manifestati. Quando succede una inondazione, una frana, un terremoto, tutti si infiammano di sacro zelo per trovare l'eventuale responsabile, per scoprire rimedi per la soluzione di vari problemi, poi le acque si calmano, si dimentica ed i buoni propositi restano lettera morta.

Per esempio già ora dopo le recenti catastrofi dovute a terremoti, molte amministrazioni comunicali cercano di fare derubricare i propri Comuni dalla classifica "ad elevato rischio". Qualche benefico effetto potrebbe forse esercitare una propaganda intelligente nelle scuole per creare una nuova coscienza civica.

Interviene pure l'amico Pifferi auspicando che la tutela del Territorio sia affidata di preferenza ai tecnici e non solo ai politici e accenna alle difficoltà quasi insormontabili che si incontrano quando chi comanda sia troppo legato a chi dovrebbe ubbidire. Ci vorrebbe l'autodisciplina della "Repubblica di Platone" purtroppo è un utopia fin dai tempi del grande filosofo.

Comunque, ottenere la perfezione non sarà mai possibile, ma si può sempre sperare in un miglioramento dell'organizzazione: come si è trovata la difesa attiva contro le calamità con la cosidetta "difesa civile" così qualche provvedimento ben studiato potrà fornire dei mezzi per la difesa passiva, come la costruzione di fabbricati antisismici, il rimboschimento, l'imbrigliamento dei torrenti montani, ecc. a protezione del territorio.

ROTARY CLUB TRENTO

ROTARY INTERNATIONAL

206° ITALIA

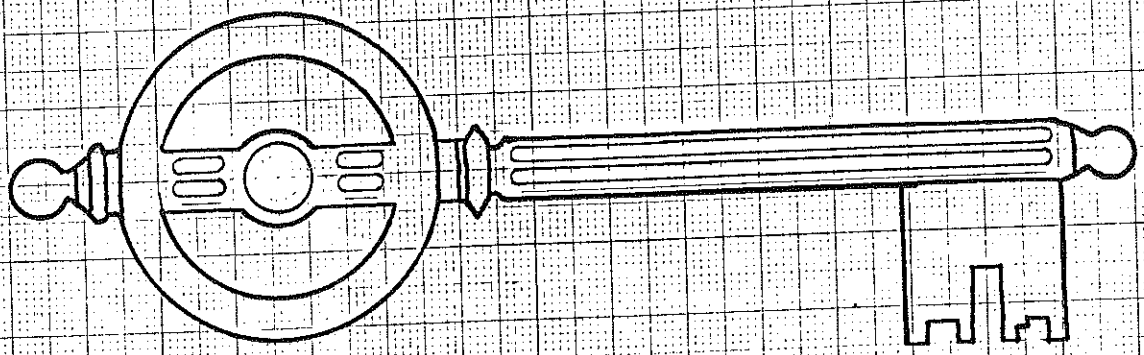

ANNO ROTARIANO 1985 - 1986

CLUBS CONTATTO INNSBRUCK (Ö)

KEMPTEN (D)

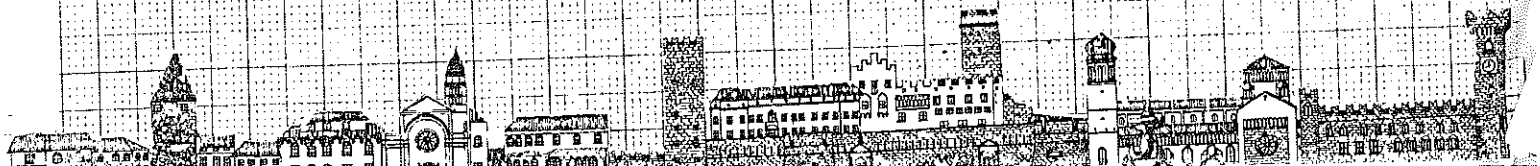

ROTARY CLUB TRENTO Via Calepina 35 Tel. 27058 - P.IVA 96008360222

CONSIGLIO DIRETTIVO 85/86 Facchinelli-Osele-Molinari-Zane-Di Benedetti

degli Abbondi-Giordani-Masè-Mott-Pontara-Stefenelli-

Segreteria Sign. Lidia Tel. 0461/986404 - 0461/27058

ELENCO SOCI E GENTILI SIGNORE

	moglie	Tel. ab.	Tel. Uff.
1. BAGNASCO CARLO	Lucia	922539	892111
2. BERTOLDI GIUSEPPE	Marisa	35458	23136
3. BERTOLINI GIULIANO	Gigliola	34536	21216
4. BOLNER FRANCO	Sandra	983089	894410
5. BORTOT GUERRINO	Elisabetta	31122	925125
6. CASAGRANDE GIORGIO	Giuliana	33409	23455
7. CECCONI MIMMO FRANCO	Cristina	810243	531333
8. CESARINI SFORZA LAMBERTO	Minni	860167	37260
9. COLLINI CLEMENTE	Alba	981434	981220
10. CONCI FABIO	Elena	24151	24331
11. CONDINI EDGARDO	Mirella	820580	46566
12. DALSASSO ALBERTO	Lucia	35573	25388
13. DE ABBONDI GIULIO	M.Antoinette	23562	984882
14. DE LANGER GIUSEPPE	-- (figlia Elena)	980889	----
15. DE PRETIS GIUSTINIANO	Gemma	983746	983746
16. DETASSIS LEO	Elda	35018	21196
17. DI BENEDETTO ARMANDO	Lisa	25978	---
18. DUSINI OLIVIERO	Claudia	0463/21426	0463/21103
19. ENDRICI FRANCO	Camilla	25541	650129
20. FACCHINELLI CARLO ALBERTO	Anna	981395	31153
21. FERRARI FABIO	Teresa	983927	981136
22. FRONER ALFONSO	--	764055	---
23. GENTILINI BRUNO	Giovanna	32000	24265
24. GIAMMARCO SERAFINO	Nina	38415	980051
25. GIORDANI CLAUDIO	Giuliana	26862	32081
26. GIOVANNINI BRUNO	Vittoria	23440	980144
27. LUNELLI LUIGI	Francesca	27044	922500
28. MASE' FRANCO	Anna	983274	902261
29. MATASSONI ALDO	Flavia	24571	982112
30. MOLINARI LUIGI	Mara	33105	980158
31. MORANDI GIULIANO	Ada	38102	987079
32. MORETTO GIANCARLO	Bruna	820500	0471/991631
33. MORUZZI PAOLO	Silvia	0471/31385	46320
34. MOTT PIERLUIGI	Rita	34196	982017
35. OSELE RENATO	Carmen	981970	---
36. PASINI CELSO	Olga	32424	893200
37. PEDROTTI G.LORENZO	Daniela	38151	21124
38. PEDROTTI ROBERTO	Mimi	26145	---
39. PELLEGRINI AUGUSTO	Marina	983799	21037
40. PIFFERI LIVIO	Anita	911908	982919
41. PONTARA GIORGIO	Alda	923451	26226
42. POSTAL DIEGO	Lina	913417	986666
43. RELLA FABIO	Franca	762101	762101
44. RIMER ALDO	Tullia	924724	--
45. RIZZI FABIO	Adele	26639	986313
46. SAGRAMOSO ZENO	Chiara	23820	982444
47. SALERNO MARIO	Franca	24969	986404
48. SORRENTINO LUIGI	Albina	26297	986999
49. STEFENELLI PAOLO	Donatella	986034	21452
50. STENICO SCIPIO	Tyky	987180	21373
51. TOMMASINI BERNARDO	--	26445	26445
52. TORZI CARLO	Renata	37967	21743
53. VALDAGNI CLAUDIO	Clelia	982804	925125
54. VENZO GIULIO ANTONIO	Francesca	913096	040/571015
55. VETTORAZZI DARIO	Maria	753234	753234
56. VIALLI GIOVANNI	Maria Laura	26365	902111
57. VISTA GIUSEPPE	Gabriella	986036	986036
58. ZANE MARIO	M.Teresa	911134	981136
59. ZAVARISE LINO	Silvana	924006	981352

CONVIVIALE TUTTI I LUNEDI ESCLUSO IL 5° DEL MESE-ORE 20.00-

GRAND HOTEL TRENTO - Via Alfieri - TRENTO - Tel. 0461/98IOIO

IL MAGGIOR PRIVILEGIO DEL ROTARIANO E' LA FACOLTA' DI PARTECIPARE A TUTTE E RIUNIONI DEL SUO O DI ALTRI ROTARY CLUB DEL MONDO

(bollettino riservato ai soci del Club)
(a cura di de Langer e Facchinelli)

31/1/1986

PERCENTUALE : 49.02%

Presiede: Carlo Alberto Facchinelli
Presidente

PRESENZE: Bertolini - Dalsasso - de Langer - Facchinelli - Giordani Giovannini - Masè - Matassoni - Molinari - Morandi - Moretto - Mott - Osele - Pedrotti - Pifferi - Stefenelli - Venzo - Vista - Zane -

PRESENZE COMPENSATE : Cecconi - Condini - de Abbondi - Di Benedetto Endrici - Salerno -

Hanno cortesemente espresso il loro rammarico per non poter partecipare all'odierna riunione gli amici : Bagnasco - de Abbondi - de Pretis - Gimmarco - Lunelli - Pasini - Sagramoso - Salerno - Zavarise -

Presenti le gentili Signore : Bertolini - Dalsasso - Facchinelli - Giammarco - Giordani - Giovannini - Lunelli - Masè - Matassoni - Molinari - Morandi - Moretto - Mott - Osele - Pedrotti - Pifferi - Venzo - Vista - Zane -

Rotary Club Riva s/g: Chiesa e Signora - Schonsberg e Signora - Sig.a Rossi.

Rotary Club Rovereto: Aita e Signora-Bonamico e Signora - Carollo - Di Giusto e Signora - Guerrieri Gonzaga e Signora - Laitemberger e Signora - Volani e Signora con 2 amici.

Altri presenti : Angeli e Signora - Betta e Signora - Campagnola e Signora - Casillo e Signora - Chiossone e Signora - Cristofolini - Dalle Nogare e Signora - Fuganti e Signora - Gardumi e Signora - Gius e Signora - Goio e Signora - Lipari e Signora - Sig.ra Lubich - Perris e Signora - Romanini e Signora - Sig.a Rossi - Salvetti e Signora - Stefenelli e Signora - Wolf e Signora - Lauriola -

ooooo

Auguri di pronto ristabilimento al Gen. Aldo Daz.

LUNEDI' 10 FEBBRAIO 1986 - Riunione al Ristorante Accademia di Trento. Relatore : Cav. Gianni Lucchin - Vice Presidente della C.C.I.A.A. di Trento. Relazione : "IL TRENTINO - PROVINCIA ALL'AVANGUARDIA NEL TRASPORTO INTERNAZIONALE DELLE MERCI".

LUNEDI' 17 FEBBRAIO 1986 - INTERCLUB CON GLI AMICI DI ROVERETO E RIVA. Siamo stati gentilmente invitati dagli amici del Club di Rovereto. Relatore l'On. Ballardini. Relazione "DOVE VA LA GIUSTIZIA". SERATA CON

LA PARTECIPAZIONE DELLE GENTILI SIGNORE. Chiedo la partecipazione massiccia. Grazie! Adesioni tel. 27058.
Programma per lunedì 17/2/1986 : ore 19.30 presso l'Ufficio Tavolare di Rovereto. Relatore on. Ballardini. Relazione : "Dove va la giustizia"; ore 21 presso l'Hotel Rialto di Rovereto : Buffet.

Sabato 22 febbraio 1986 : ASSISE INTERCLUB DEL ROTARY TENUTA DAL GOVERNATORE A TRENTO. SONO GENTILMENTE INVITATI TUTTI I MEMBRI DEL CONSIGLIO DEL ROTARY CLUB DI TRENTO E L'AMICO DI PAUL HARRIS FELLW Dr.Giuseppe de Langer.

LUNEDI' 24 FEBBRAIO 1986 - Riunione al Grand Hotel Trento. Relatori Renato Caresia e Maurizio Mellarini rispettivamente Presidente e Vice Presidente dell'Unione Paneuropea del Trentino. Relazione : "RUOLO DELL'UNIONE PANEUROPEA NEL CONTESTO DELLA NOSTRA SOCIETA'".

COMUNICAZIONI :

E' ALLO STUDIO CON LA COLLABORAZIONE DELL'AGENZIA CALDERARI UN VIAGGIO A BUDAPEST E VIENNA. TRATTASI DI PROGRAMMA IMPEGNATIVO PERCIO' PREGHIAMO I SOCI DI SEGNALARE L'EVENTUALE ADESIONE. IL COSTO DEL VIAGGIO E' STATO CALCOLATO SULLA PARTECIPAZIONE MINIMA DI 20 PERSONE (leggere programma sui precedenti bollettini).

RYLA 1986 : Tema "Anno 2000 il Manager del Prossimo Futuro". Si pregano i soci di segnalare dei nominativi. Un'apposita Commissione nominata dalla direzione sceglierà i ragazzi da inviare a questo appuntamento.

Commisssione selezione nominativi nominata dalla direzione Club : Dr. G. de Pretis - Dr. P.L. Mott - Prof. M. Zane.

ooooo

Questa sera il Rotary folleggia (in via eccezionale e fa bene).

Siamo alla nostra carnevalizia studiata, organizzata con vera dedizione dal Presidente e da alcuni volonterosi nell'intento di creare un piacevole interclub con Rovereto e Riva s/g.

Tutto bene, orchestra buona e non troppo scatenata, buffet di primo ordine, ben presentato e ben preparato, ma questa nevicata, tanto sospirata da sciatori e da albergatori ha reso quasi impraticabile la viabilità. Come potete pretendere che gli amici di Riva e Rovereto, anche col più sacro zelo rotariano si muovessero in fitte schiere per partecipare? Non tutti hanno la vocazione di far l'eroe e direi che un certo eroismo ci voleva per venire da lontano e lo hanno dimostrato gli amici di Riva e Rovereto che sono venuti.

Ma un certo coraggio ci voleva anche per i trentini ed anzi ci sono stati dei nostri rotariani che hanno affrontato, assieme alle loro gentili Signore, lunghi tragitti a piedi armati di stivaloni e scarpette in borsa. E' tutto ciò per non mancare, dimostrando uno sprint giovanile assieme alla consapevolezza che era doveroso dare una piccola soddisfazione a chi si era prestato e anche con certi sacrifici per farci divertire.

Non me la sento di fare dei rimproveri a chi non c'era, ma lodare chi ha preferito gli scarponi alle pantofole sì!

Comunque eravamo quasi un centinaio; numerosi gli ospiti non rotariani che accompagnati dalle Signore hanno contribuito a vitalizzare la nostra riunione.

La sala dove comunemente teniamo le nostre riunioni sembrava un ampio deposito di stivaloni da neve e borse varie ; era il luogo dove da "montagnards" ci trasformavamo in "messieurs e madames".

E non sono mancate le maschere : un nasuto ed occhialuto clown con una graziosa mascherina, la damina settecentesca, uno sceicco, una Pirulina, una Vamp del 1936, una coppia Chicago 1925 con la dama in-aigrette e vita bassa, il Principe azzurro con la sua Cenerentola e tutte queste maschere erano portate con allegria e spirito contribuendo ad aumentare l'animazione.

Credo senza tema di smentita che la nostra serata sia riuscita, senza il bisogno di animatori di professione, a prendere quell'aria di allegra festa di famiglia, e per festa di famiglia intendo qualche cosa di preferibile ad una festa pubblica.

E come in questi casi le buone serate si prolungano fino alle ore piccole , così gli ultimi sono partiti alle tre del mattino.

Da notizie raccolte sembra che il ritorno a casa sia stato ancora più avventuroso dell'andata.

oooooo

..... vorrei congratularmi a nome di tutti gli intervenuti alla "Cenerentola" con le coppie Anna e Franco Rosè - Carmen e Renato Osek e con tutte le signore che hanno collaborato alla riuscita della festa - I commenti raccolti sono stati tutti entusiastici - belle signore eleganza - classe - tradizione da coltivare ..... permettetemi però come presidente una nota di rammarico, il tempo perduto, le storie inspiegabili, mi fanno scusare tutti gli amici degli altri Club ed applaudire i coraggiosi che sono intervenuti, resta però un fatto, lo spirito del club e quello per il Club da me preferito "manca" - la partecipazione totale poteva giustificare ad un successo anche economico che dava la possibilità di operare nel sociale, ciò che era stato previsto dal direttivo. - Scusatemi lo sfogo, ma mi auguro che lo sfogo di tutti noi ed il pieno appoggio che la direzione darà agli organizzatori delle prossime iniziative veda l'adesione di tutti i soci .. Questo è Rotary. -

Alberto.

PROGRAMMA DI MASSIMA DA SEGNARE SULL'AGENDA PERSONALE COME IMPEGNO

CLUB CONTATTO TRENTO - KEMPTEN
LA VALLE DI NON IN FIORE

2 Maggio - venerdì - Arrivo degli amici tedeschi sistemazione in albergo (Accademia) .
ore 19 Brindisi di benvenuto.
Sistemazione per la cena presso famiglie di Rotariani.

3 Maggio - sabato - Mattinata libera - Visita alla fiera di S. Croce - shopping nei negozi del centro - colazione in un locale del centro storico.
ore 16.30 partenza per il Castello di Pergine. Cena ufficiale al lume di candela nel Castello (possibilità di un concerto o coro).

4 Maggio - domenica - ore 8.30 - S. Messa nella Basilica di S. Maria Maggiore in Trento
ore 9.30 partenza per la visita della "Valle di Non in fiore" : Rocchetta - Campo Denno - Sporminore - Lover - Cunevo - Tuenno : visita ad un magazzino frutta e consegna di una cassettina di mele - Pranzo rustico nel magazzino o presso un ristorante della zona.
Sono in corso trattative per la visita di Castel Bragher - Conte Thun 0463/38210 oppûre si visiterà il Santuario di San Romedio.
Saluto agli amici.

N.B. trattative per pranzo Castel Pergine
omaggio per il Presidente e gli ospiti (situla grande)
(situla piccola)

Programma di massima
Elenco dei partecipanti e delle Signore e lingua parlata

Vedere per possibilità d'incontro con il Sindaco Città gemellate

ROTARY CLUB TRENTO

ROTARY INTERNATIONAL

206° ITALIA

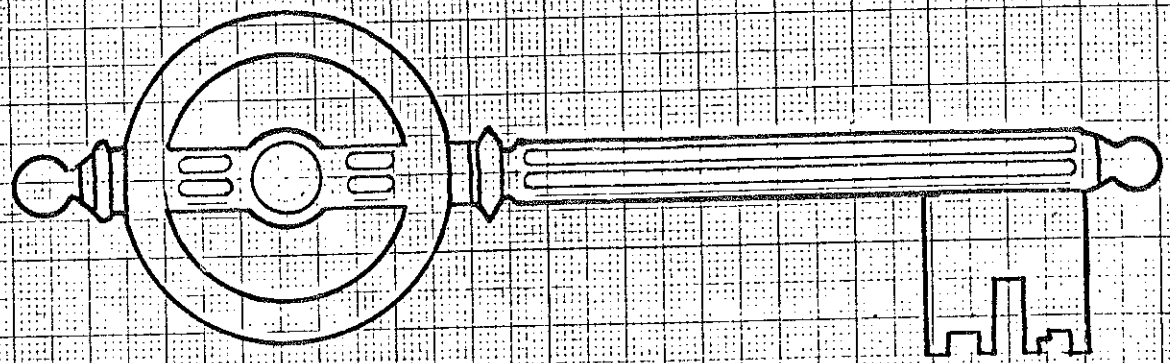

ANNO ROTARIANO 1985 - 1986

CLUBS CONTATTO INNSBRUCK (Ö)

KEMPTEN (D)

IL MAGGIOR PRIVILEGIO DEL ROTARIANO E' LA FACOLTA' DI PARTECIPARE A TUTTE LE RIUNIONI DEL SUO O DI ALTRI ROTARY CLUB DEL MONDO.

(bollettino riservato ai soci del Club a cura di de Langer e Facchinelli)

10/2/86

PRESIEDE : Carlo Alberto Facchinelli — Presidente

PERCENTUALE: 64.71 %

PRESENZE : Bagnasco - Bertolini - Bolner - Bortot - Casagrande - Cecconi - Collini - de Langer - de Pretis - Di Benedetto - Endrici - Facchinelli - Giordani - Giovannini - Lunelli - Masè - Moretto - Osele - Pedrotti - Pifferi - Pontara - Postal - Rizzi - Tommasini - Vialli - Vista - Zane - Zavarise -

PRESENZE COMPENSATE : Condini - de Abbondi - Molinari - Mott - Venzo

Hanno cortesemente espresso il loro rammarico per non poter partecipare all'odierna riunione gli amici : Dalsasso - de Abbondi - Dusini - Matassoni - Pasini - Sagramoso - Salerno - Venzo -

OSPITI : Cav. Gianni Lucchin - relatore della serata - Presidente Cooperativa di Garanzia Trasportatori Artigiani - Vice Presidente Camera di Commercio Industria Agricoltura Artigianato - Interporto - Associazione Artigiani - Assessore Industria Artigianato Comune di Mezzolombardo .

Auguri di buon compleanno agli amici : Zane - Bortot - Moretto e di buon onomastico a Leo Detassis. L'amico Condini festeggia i due lustri di Rotary. L'amico Daz è ritornato a casa; speriamo di vederlo presto fra di noi: auguri. Il Club invia gli auguri di pronto ristabilimento alla signora Minni Cesarini Sforza ed all'amico Theodor Seykora.

PROGRAMMI :

LUNEDI' 17 FEBBRAIO 1986 : INTERCLUB CON GLI AMICI DI ROVERETO E RIVA. Siamo stati gentilmente invitati dagli amici del Club di Rovereto. Relatore l'On. Ballardini. Relazione : "DOVE VA LA GIUSTIZIA". SERATA CON LA PARTECIPAZIONE DELLE GENTILI SIGNORE. Chiedo la partecipazione massiccia. Grazie! Adesioni tel. 27058.

Programma per lunedì 17/2/1986: ore 19.30 presso l'Ufficio Tavolare di Rovereto; relatore on. Ballardini; relazione : "Dove va la giustizia"; ore 21 presso l'Hotel Rialto di Rovereto : Buffet.

SABATO 22 FEBBRAIO 1986: ASSISE INTERCLUB DEL ROTARY TENUTA DAL GOVERNATORE A TRENTO. SONO GENTILMENTE INVITATI TUTTI I MEMBRI DEL CONSIGLIO DEL ROTARY CLUB DI TRENTO E L'AMICO DI PAUL HARRIS FELLOW Dr. GIUSEPPE DE LANGER.

LUNEDI' 24 FEBBRAIO 1986: - Riunione al Grand Hotel Trento. Relatori Renato Caresia e Maurizio Mellarini, rispettivamente Presidente e Vice Presidente dell'Unione Paneuropea del Trentino. Relazione : "RUOLO DELL'UNIONE PANEUROPEA NEL CONTESTO DELLA NOSTRA SOCIETA'".

./.

COMUNICAZIONI :

E' ALLO STUDIO CON LA COLLABORAZIONE DELL'AGENZIA CALDERARI UN VIAGGIO A BUDAPEST E VIENNA. TRATTASI DI PROGRAMMA IMPEGNATIVO PERCIO' PREGHIAMO I SOCI DI SEGNALARE L'EVENTUALE ADESIONE. IL COSTO DEL VIAGGIO E' STATO CALCOLATO SULLA PARTECIPAZIONE MINIMA DI 20 PERSONE (leggere programma sui precedenti bollettini).

RYLA 1986 : Tema "Anno 2000 il Manager del Prossimo Futuro". Si pregano i soci di segnalare dei nominativi. Un'apposita Commissione nominata dalla direzione sceglierà i ragazzi da inviare a questo appuntamento. Ultimi giorni per le segnalazioni.

Commissione selezione nominativi nominata dalla direzione Club: Dr. G. de Pretis - Dr. P.L. Mott - prof. M. Zane.

PREGHIAMO I SOCI RENITENTI DI VOLER RISPONDERE ALL'APPELLO IN MODO DA NON RITARDARE IL REALIZZO DEL DEPLIANT DI PRESENTARE IL LORO RITRATTO IN SEGRETERIA.

°°°°°°°

Questa sera siamo ritornati all'Accademia e fortunatamente il menù faceva dimenticare quello dell'ultima volta che proprio non era riuscito a riscuotere la nostra approvazione. Acqua passata! Stavolta è andata bene...

Esaurite le comunicazioni di segreteria e di presidenza la parola va al relatore della serata il Cav. Giovanni Lucchin che parlerà su "IL TRENTINO REGIONE ALL'AVANGUARDIA NELL'AUTOTRASPORTO MERCI INTERNAZIONALE".

Fatta la premessa che il trasporto merci va considerato un servizio (rientra pertanto nel terziario), esso ha in Italia una funzione di importanza determinante.

L'Italia infatti è nella grande maggioranza delle sue attività industriali un "trasformatore", importa cioè materie prime ed esporta prodotto finito e inoltre si trova in mezzo a paesi altamente industrializzati ed altri la cui unica risorsa sono i prodotti energetici o altre materie prime. Vi è quindi un flusso e riflusso di tali merci attraverso di essa.

Facendo seguito a tale constatazione emerge che l'autotrasporto nel 1980 rappresentava il 67% circa di tutti gli altri mezzi (ferrovie, canali, aerei) e ciò per i molti vantaggi di rapidità, sicurezza, servizio porta a porta e riduzione delle spese di magazzinaggio che esso offre.

Allo sviluppo nel Trentino di tale attività ha senz'altro contribuito la nostra posizione geografica. Risulta che nel 1983 in provincia di Trento le imprese di trasporto per conto terzi e con mezzi di portata utile superiore ai 100 quintali (esclusi quindi furgoni e autocarri leggeri) fossero 519.

Mediamente ogni azienda dispone di 3,74 addetti e di 3,65 mezzi con un carico utile di 687 quintali. L'ubicazione di tali imprese è prevalente sulla Valle dell'Adige e poi nella Valle Lagarina più ri

dotta nelle Giudicarie, l'alto Garda, la Valsugana e la Val di Non.

Le cause sono ovvie in quanto rispecchiano una migliore possibilità di utilizzazione piena di mezzi sia per l'andata che il ritorno.

Ciò si riflette anche nella dimensione media delle aziende che ha 4,67 veicoli in media vicino alle grandi arterie di comunicazione e 2,37 media per i comprensori più periferici.

Parlando delle infrastrutture il relatore cita il complesso interportuale di Trento Nord con un'area di 70 ettari che attualmente smista in media 100/120 automezzi al giorno.

Esiste un progetto di un allacciamento alle Ferrovie dello Stato per consentire la trasformazione del trasporto su gomma in rotaia e viceversa. Tale impianto occuperebbe circa 42 ettari per scalo merci e le altre strutture collaterali.

Perchè tali impianti risultino operativi è necessaria la sistemazione stradale con la Valsugana (seconda galleria di Civezzano) per il raddoppio di corsia e la creazione della Peschiera-Affi.

Dal punto di vista ferroviario appare indispensabile il nuovo traforo del Brennero e il raddoppio della Verona-Bologna.

Il miglioramento della linea ferroviaria della Valsugana! se ne parla ma non pare che la spesa enorme sarebbe giustificata da eventuali vantaggi.

L'interessante esposizione del Cav. Lucchin è stata ascoltata con molta attenzione e lungamente applaudita.

Alla discussione che ne è derivata hanno partecipato Masè, Cecconi, Pifferi, Pedrotti, Zavarise, de Pretis, Lunelli, Endrici eDi Benedetto.

Riassumendo le domande di chiarimento e le risposte relative possiamo concludere che i progetti di miglioramento della viabilità su strada e su rotaia sono numerose, ma ovviamente il "Bilancio Stadale" consente appena l'esecuzione delle opere più urgenti.

Ritardando troppo la ristrutturazione dell'arteria stradale e ferroviaria del Brennero si può correre il rischio di vedere preferite nuove vie di comunicazione gravitanti sul Veneto, la Lombardia e il Piemonte.

Comunque il nuovo traforo del Brennero sembra preso in seria considerazione anche da parte austriaca. Meno probabilità per il momento presenta il raddoppiamento della ferrovia della Valsugana mentre si impone la sistemazione dell'ultimo tratto della superstrada con la costruzione della seconda galleria nei pressi di Civezzano.

Disgraziatamente non sempre viene data la preferenza alle soluzioni tecnicamente ed economicamente più valide, poichè è la politica che decide con criteri demagogici .

L'autoparco dei TIR trentini rappresenta il 60% di quello nazionale. La società dei trasporti più importante da noi è l'Arcese ed è dotata di mezzi per quasi la totalità moderni ed efficienti. L'acquisto della Gondrand da parte della Fercam di Bolzano è stata un'opera

zione sulla opportunità della quale non è ancora possibile esprimere un giudizio. Il traffico dei mezzi pesanti sull'Autostrada del Brennero è arrivato ad una media di 1500 al giorno su ambi i sensi quindi 3000 in tutto e siamo al limite del blocco. Si nota che da parte austriaca c'è la tendenza di osteggiare tale traffico pesante con esazioni sempre più gravose e disposizioni quasi vessatorie. L'Austria infatti dal solo passaggio dei trasporti non ricava che un beneficio relativo in compenso di guai ecologici e logorio della strada.

Qualora l'Austria arrivasse a precludere con nuovi regolamenti il passaggio del traffico pesante l'Italia poco potrebbe fare in quanto probabilmente non si vedrebbe fiancheggiata nè dalla Germania nè meno che meno dalla S.V.P.

Comunque per essere preparati a tale evento bisognerebbe che la Ferrovia del Brennero fosse attrezzata con treni navetta per il trasporto di TIR e anche la linea avesse delle gallerie proporzionate specie in altezza.

Alla domanda se alla fine dei conti al Trentino non convenisse rinunciare al passaggio del traffico pesante, che poi in fondo non offre più che 500 posti di lavoro, rinuncia a favore del turismo, si fa osservare che non tutte le autovetture che passano per il Brennero si fermerebbero nella nostra Regione portando un beneficio al nostro turismo, ma moltissime specialmente se le strade fossero libere e scorrevoli passarebbero velocemente oltre. Si aggiunga poi che il settore dei trasporti nella nostra provincia è troppo importante perchè se lo possa trascurare a cuor leggero.

Concludendo la situazione è grave ma non si deve disperare. Certamente necessita che il settore sia aggiornato con sistemi moderni per superare le difficoltà che certamente sorgeranno e che richiederanno la collaborazione intelligente dello Stato con i privati.

COMUNE DI TRENTO
SEGRETERIA GENERALE
Divisione affari amministrativi
area dipartimentale ambiente

Trento, 27 gennaio 1986

N. 40514/85

Sistemazione del Doss Trento. Concorso di idee.

Al Rotary Club
via Calepina n. 35
T R E N T O

Nel comunicare il compiacimento della Giunta comunale e mio personale per l'iniziativa del "concorso di idee per la progettazione, la sistemazione e la definizione degli accessi e della relazione con la città del parco urbano del Doss Trento", esprimo il ringraziamento dell'Amministrazione per l'invio della pubblicazione degli elaborati di progetto presentati.

Assicuro, nel contempo, che detti progetti saranno tenuti in opportuna evidenza per eventuali iniziative che l'Amministrazione intendesse promuovere.

Distinti saluti.

Il Sindaco
L'Assessore all'Ecologia e all'Igiene
(p. i. Antonio Bozza)

EC/gc

Alfred Quilici

...DO QUILICI, per gli amici e ...di per ogni Rotariano del 206° ...nosciuto come "Al", sarà il Rappresentante del Presidente Internazionale al Congresso di Verona, accompagnato dalla moglie Clista. Al è un esponente di primo piano del mondo operativo statunitense della Costa del Pacifico: Presidente della Giampolini & Co., una delle maggiori ditte di decorazione di S. Francisco; è stato Presidente del "Painting and Decorating C. of America", e tra gli innumerevoli riconoscimenti, è stato eletto "1985 Construction Industry Man of the Year of Marin Country".
Rotariano, ha presieduto il Club californiano di S. Rafael, prima di divenire Governatore del D. 513° e ricoprire moltissime cariche ufficiali tra le quali quella di Istruttore all'Assemblea Internazionale.
Il nostro benvenuti nel 206°D.sino da oggi, ad Al e Clista, due amici che nella nostra terra non potranno che sentirsi a casa loro.

LA VERTENZA ROTARY-UNIVERSITA' DI PADOVA, torna alla ribalta. Ricordo ai Clubs di: Bassano, Belluno, Chioggia, Cittadella, Este, Gorizia, Padova, Pordenone, Udine, Vicenza di delegare un rappresentante (il Distretto delegherà uno dei suoi P.D.G.), come rappresentante legale, che l'amico Pomello Chinaglia di Este, con il Presidente Romano Frignani, attende i nominativi dei rappresentanti dei Clubs creditori, per indire una riunione generale a chiarimento delle strategie da adottare nei confronti dell'inadempienza nei loro confronti da parte dell'Ateneo patavino, oggi valutabile in ben trecento milioni di lire.

SCAMBIO DI GIOVANI - Nel suo incessante lavoro, l'amico Naldini, ricorda l'invito rivolto a trenta nostri universitari dai Rotariani della Pennsilvanya per un soggiorno della durata di un mese nell'agosto 1986 in U.S.A.
Naldini attende a Rovigo le prenotazioni dei candidati. I giovani americani saranno invece in Italia dal 26 dicembre 1986 al 9 gennaio 1986.

STUDENTI E SCAMBI ANNUALI - Una preghiera ai Presidenti e Segretari di propagandare la generale ed ampia richiesta degli Stati Uniti e del Canada per scambi annuali tra studenti delle scuole superiori. Come sempre Naldini raccoglie le proposte a Rovigo.

LAS VEGAS -La partecipazione del D. 206° alla Convention di Las Vegas 1986, sta raggiungendo dimensioni sbalorditive. Oltre cento Rotariani sono già prenotati. L'amico Giacomelli sta svolgendo un eccezionale lavoro per riunire attorno al Governatore Antonello Marastoni del 206°, il più numeroso gruppo distrettuale italiano e forse europeo che mai abbia presenziato ad un'assise rotariana negli U.S.A. Ancora poche settimane di tempo per coprire i pochi posti rimasti disponibili.
Renzo Giacomelli risponde al Tel. 045/936521, l'agenzia Catullo al Tel. 045/595444.

ITALIA-GERMANIA - Per opera del P.D.G. Pino Baroni è in fase di preparazione l'incontro interpaese Italia-Germania a Pesaro dall'8 al 10 maggio, con un eccezionale programma. Ogni chiarimento e la raccolta delle prenotazioni rivolgendosi al delegato distrittuale P.D.G. Virgilio Marzot.

TREVISO - Il 21.1.86, un gruppo di segretari ospitati dagli amici di quei due eccellenti Clubs, guidati dagli amici Pegoraro e Begher hanno iniziato, alla presenza del Governatore, la analisi ed il sondaggio per la programmazione di un sistema computerizzato di gestione dei Clubs e del Distretto.
I risultati di questo delicato lavoro saranno resi pubblici alla conclusione dei lavori iniziati a Treviso. L'amico Pegoraro è disponibile a contatti con tutti gli esperti distrettuali del settore.

IN SARDEGNA dal 3 al 6 aprile per un tour archeologico organizzato dagli amici del Club di Cagliari col patrocinio di Tullio Fazi, D.G. del 208°, in occasione del 28° centenario della fondazione di Cartagine. Ogni contatto deve essere preso con la Segreteria del Club di Cagliari - Via Alghero 16.

PER IL MUSEO NEHRU di Calcutta gli amici indiani chiedono l'invio di piccoli oggetti tipici del nostro modo di vita legato all'infanzia (da libri, a giochi, a bambole, a Games...), saranno esposti in un quadro di ricerca della comprensione mondiale attraverso la conoscenza dei modi di vita. Il destinatario dovrà essere il D.G. A. Kumar Dutta - Nehru.

L'I.C.R. CAMBIA INDIRIZZO - L'Istituto Culturale per Pubblicazioni e Studi Rotariani, ora ISTITUTO CULTURALE ROTARIANO (I.C.R.), si è trasferito in:
CORSO MAGENTA 54 20123 MILANO
Tel. 02/861494-808383
Ogni comunicazione dovrà essere inviata al nuovo indirizzo.

RYLA A RIVA DEL GARDA - I Clubs procedano con sollecitudine alla scelta dei candidati e si tengano in contatto con gli amici di quel Club per prenotazioni ed appuntamenti, ricordando che le due giornate finali saranno aperte agli ex-rilisti ed ai Rotariani.

A LAS VEGAS - Il Governatore Antonello Marastoni precisa che l'unico viaggio ufficiale di partecipazione del D. 206° alla Convention americana è quello organizzato dal Distretto per intervento dello amico Renzo Giacomelli del Club di Peschiera (Tel. 045/936521), facente capo all'agenzia Catullo di Verona. E' autorizzato dal Distretto anche il viaggio brasiliano per l'osservazione della Cometa di Haley, organizzato col Touring Club Italia dalla Tif di Conselve (Tel. 049/5385800). Ogni altro viaggio annunciato su questi itinerari non ha veste distrettuale né patrocinio alcuno del Governatore ed è quindi da ritenere autonoma iniziativa di agenzia.

LETTERA DEL GOVERNATORE

1 FEBBRAIO

Vivere assieme la vita del Club è ROTARY. Dare realtà alla fisionomia del Distretto, nel sommarsi delle partecipazioni è ROTARY. E' ROTARY l'incontro dei Distretti all'appuntamento di ogni Convention. Ogni volta ROTARY è saper essere uniti.
Questo nostro splendido Distretto percorre oggi una strada di traguardi eccezionali nell'affermazione che ROTARY è camminare assieme.

I nostri otto appuntamenti provinciali vedranno i Rotariani uniti, per sottolineare la cena di ogni uomo del 206° donata per la fame nel mondo, il P.H.F. donato da ognuno dei nostri Clubs alla Fondazione, per l'approfondimento dei valori di professionalità che ci distinguono ed i programmi comuni volti al sostegno di azioni di interesse pubblico.

Tutto il Distretto sarà unito ad aprile, in Verona, agli amici d'Austria e d'Europa in occasione del nostro congresso, per affermare, con una presenza della più alta levatura, il valore insostituibile del lavoro di qualità.

A giugno il Distretto volerà negli U.S.A. per essere presente, con CENTO Rotariani della nostra terra, alla magica Convention di Las Vegas e dire, nell'eccezionalià del numero, la qualità di partecipazione del 206°.

Con i grandi traguardi, infiniti momenti quotidiani, vissuti nella qualità della nostra unione, sono motivo irresistibile per dire Grazie ROTARY.

1.2.1986

PERCENTUALI
dicembre 85

CLUBS	PRESENZA %	CLUBS	PRESENZA %
ADRIA	57,16	RIVA	67,95
ARZIGNANO	79,20	ROVERETO	63,76
BASSANO d.G.	71,52	ROVIGO	71,20
BELLUNO	66,93	SAN DONA'	68,74
BOLZANO	84,85	SAN VITO	66,66
BRESSANONE	61,00	SCHIO-THIENE	55,50
CAMPOSAMPIERO	91,88	TARVISIO	80,00
CASTELFRANCO A.	69,33	TOLMEZZO	43,00
CERVIGNANO P.	80,26	TRENTO	68,69
CHIOGGIA	89,00	TREVISO	87,62
CITTADELLA	72,34	TREVISO N.	81,48
CIVIDALE d.F.	52,00	TRIESTE	59,44
CONEGLIANO V.V	53,89	TRIESTE N.	60,40
CONSELVE P.d.S.	78,33	UDINE	65,83
ESTE	91,00	UDINE N.	72,56
FELTRE	76,60	VENEZIA	50,87
GORIZIA	67,00	VENEZIA M.	69,59
LEGNAGO	64,23	VENEZIA M. 2	61,01
LIGNANO S.-T.	68,89	VENEZIA RIV.	78,40
MERANO	95,53	VERONA	68,00
MONTEBELLUNA	63,43	VERONA EST	72,00
PADOVA	76,30	VERONA SUD	74,00
PADOVA E.	59,00	VICENZA	68,33
PADOVA N.	79,30	VICENZA B.	75,00
PESCHIERA	65,30	VILLAFRANCA	72,00
PORDENONE	75,37	Assiduità media del	
PORTOGRUARO	80,88	Distretto 70,68 %	

NOTIZIE DAI CLUBS
a cura di D. Fabris

TRENTO - Da Trento la notizia che 40 giovani inviati dal Rotary di Gand M. (Belgio) verranno nelle zone di Stava la prossima estate per lavorare al riassetto del territorio colpito dalla nota calamità.
Un grazie anche al Presidente del Club, Marc J.Van Huffel che sarà a Stava con gli amici trentini in marzo ad organizzare la "spedizione".

Il concerto di Natale, grande successo del Club di Trento, ha reso possibile il versamento di £. 2.100.000 all'WORLD VOR VENICE FUND e di £. 1.500.000 all'A.F.A. MUT

SCHIO THIENE - Questo Club organizza un eccezionale concerto dei musici veneti, prestigioso gruppo dei celeberrimi "solisti". L'appuntamento per i Rotariani dei Clubs del Vicentino e di tutto il 206°. è al Teatro Comunale di Thiene alle ore 21.00 del 7 febbraio. Gli incassi saranno devoluti alle opere della Fondazione. La Segreteria del Club, raccoglie le prenotazioni e l'acquisto in adesione per beneficenza dei biglietti per la serata. (Tel. 0445/23100 - Sig. Paolo Ortolani).

Schio-Thiene affronta i problemi di viabilità cittadina coordinando i tecnici dell'A.C.I. Vicenza e dell'A.C.I. oltre il locale Istituto per Geometri. E' questa una eccellente azione di interesse pubblico firmata Rotary che ci qualifica nei confronti della società nella quale viviamo.

CITTADELLA - Il Club organizza per la sera del 10 febbraio la decima rassegna musicale "Nuovi Talenti". L'instancabile Vittorio Andretta attende per quella sera, assieme ai soci del Club, gli amici rotariani nel bellissimo Teatro Sociale di Cittadella tutti i Rotariani che vorranno applaudire i talenti del 206°.

CLUB ROTARY TRENTO

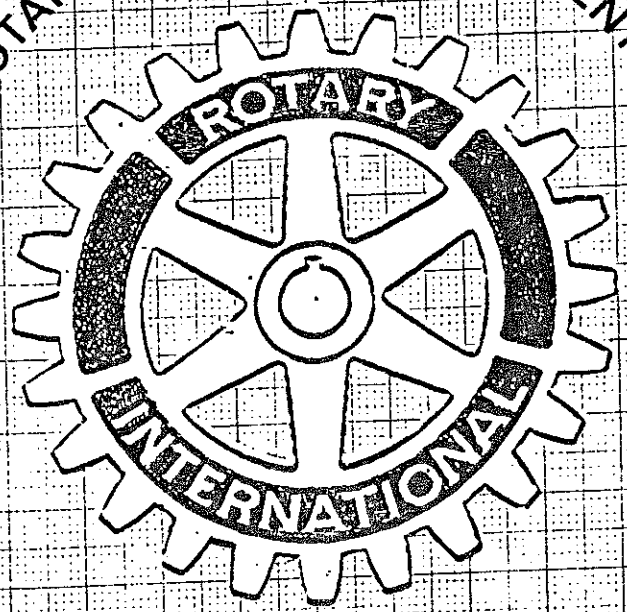

206° ITALIA

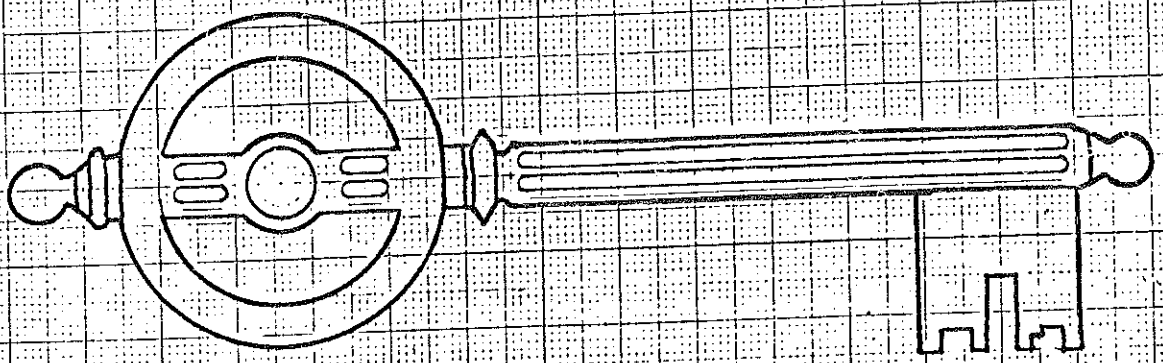

ANNO ROTARIANO 1985 - 1986

CLUBS CONTATTO INNSBRUCK (Ö)

KEMPTEN (D)

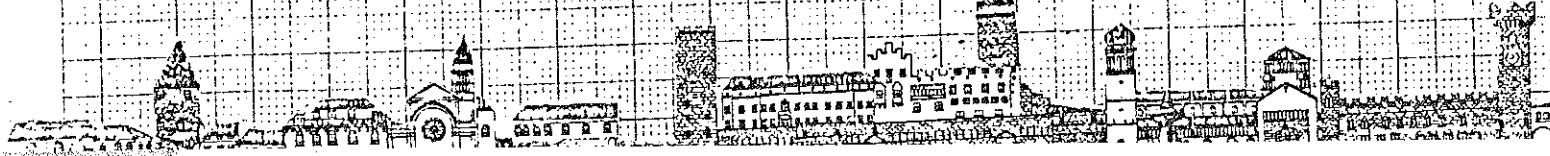

IL MAGGIOR PRIVILEGIO DEL ROTARIANO E' LA FACOLTA' DI PARTECIPARE A TUTTE LE RIUNIONI DEL SUO O DI ALTRI ROTARY CLUB DEL MONDO

(bollettino riservato ai soci del Club
a cura di de Langer e Facchinelli)

17/2/86

PRESIEDE :

PERCENTUALE: 54.72%

PRESENZE : Bertolini - Cesarini Sforza - de Langer - de Pretis - Facchinelli - Masè - Morandi - Moretto - Mott - Osele Pasini - Pellegrini - Pifferi - Rimer - Sorrentino - Stefenelli - Venzo - Zane - Zavarise -

PRESENZE COMPENSATE : Cecconi - Condini - de Abbondi - Di Benedetto Endrici - Giordani - Molinari - Pontara - Salerno - Vista

Hanno cortesemente espresso il loro rammarico per non poter partecipare all'odierna riunione gli amici : Bagnasco - Bortot - Cecconi - Dalsasso - de Abbondi - Di Benedetto - Giordani - Lunelli - Molinari - Sagramoso - Salerno - Vista -

Presenti le gentili Signore : Bertolini - de Pretis - Facchinelli - Masè - Morandi - Mott - Pifferi - Rimer -Sorrentino - Venzo -

Auguri di pronto ristabilimento alla Signora Isabella Chiesa.
Auguri di buon compleanno e di buon onomastico a Livio Pifferi.

PROGRAMMI :
LUNEDI' 24 FEBBRAIO 1986 : Riunione al Grand Hotel Trento. Relatori Renato Caresia e Maurizio Mellarini, rispettivamente Presidente e Vice Presidente dell'Unione Paneuropea del Trentino. Relazione: "Ruolo dell'Unione Paneuropea nel contesto della nostra società". PRESENTAZIONE DI UN NUOVO SOCIO PROVENIENTE DA ALTRO CLUB.

COMUNICAZIONI :

RYLA 1986 : Tema "Anno 2000 il Manager del prossimo futuro". Si pregano i soci di segnalare dei nominativi.Un'apposita Commissione nominata dalla direzione sceglierà i ragazzi da inviare a questo appuntamento. Ultimi giorni per le segnalazioni.
Commissione selezione nominativi nominata dalla direzione Club : Dr. G. de Pretis - Dr. P.L. Mott - Prof. M. Zane.

PREGHIAMO I SOCI RENITENTI DI VOLER RISPONDERE ALL'APPELLO E DI PRESENTARE IL LORO RITRATTO IN MODO DA NON RITARDARE IL REALIZZO DEL DEPLIANT.

In segreteria sono disponibili le vetrofonie per autovetture e chiudi lettera Rotary.

Iscrizioni per il Congresso di Verona in segreteria.

Il Club di Riva comunica che il torneo internazionale di tennis

per rotariani è previsto per fine maggio/primi giugno p.v. Per informazioni i soci possono rivolgersi all'amico Sergio Chiesa Presidente R.C. Riva.

Questa sera ci siamo riuniti a Rovereto con gli amici del R.C. che fungevano da padroni di casa e con gli amici di Riva per il programmato interclub.

Il ritrovo è avvenuto in un bellissimo palazzo ristrutturato con molta proprietà ove ha sede l'Ufficio Tavolare.

La presenza dei nostri, grazie anche all'intervento delle gentili Signore, è stata soddisfacente.

Dopo il saluto del Presidente del R.C. di Rovereto Vettori indirizzato ai Presidenti dei Rotary Clubs di Trento e Riva, alle Signore e ai rotariani presenti, egli ha puntualizzato che questi incontri hanno lo scopo di realizzare i programmi rotariani del servire.

Dopodichè il Presidente passa la parola all'on. Ballardini, relatore designato della serata che esporrà il tema "dove va la giustizia in Italia".

Richiamandosi ad analoghe tematiche trattate per il passato come "dove va l'Europa" "dove va l'economia" ed altre, definisce la giustizia un concetto astratto e in pari tempo, vista come complesso dell'Amministrazione Giudiziaria, anche una cosa concreta. Inoltre la giustizia va considerata come un servizio a vantaggio della popolazione, ma anche un potere in quanto determina delle decisioni coattive. In effetti ogni singolo organo, dal Pretore di prima nomina al Consiglio Superiore della Magistratura, è teoricamente investito dello stesso potere.

Parlando della giustizia nel Civile molte sarebbero le critiche da muovere, poichè allo stato attuale, per la colpa della procedura farraginosa, la sentenza arriva con ritardo di anni. Praticamente solo chi ha torto, trova convenienza adire a giudizio in quanto la sua posizione di abuso ha grande probabilità di mantenersi invariata molto tempo e spesso le consentirà qualche vantaggio con un compromesso.

Una procedura più snella la vediamo attuata nelle cause del lavoro e il relatore auspica che procedure analoghe vengano in seguito adottate anche per i processi civili comuni.

Diversa è la giustizia penale che opera non su richiesta del privato cittadino, ma per iniziativa e a nome dello Stato che ha il compito di individuare e punire una trasgressione del Codice Penale, il reato vero e proprio.

Il vecchio codice Rocco con il suo mezzo secolo di vita, riveduto ed aggiornato com'è dopo la guerra, sarebbe ancora abbastanza valido. Specie in questi ultimi tempi molti reati sono stati depenalizzati, anzi c'è la tendenza, come nella giurisprudenza anglosassone ad adottare il patteggiamento. Sono state introdotte delle mitigazioni della pena, p.e. libertà di giorno per lavorare e reclusione solo durante la notte.

Altra innovazione la troviamo nella procedura d'urgenza in caso di flagranza.

I giudizi possono essere monocratici cioè con un solo giudice (conciliazione e pretura) o policratici e collegiali (Tribunale, Appello, Cassazione, Consiglio superiore della magistratura).

In Italia la fase istruttoria è gestita dal Giudice che poi dovrà emettere anche la sentenza, mentre nella giurisprudenza anglosassone tali compiti restano separati.

Un'auspicata riforma dell'ordinamento giudiziario viene ostacolata dalla criminalità organizzata sia politica che a sfondo economico (la mafia); spesso per ramificazioni criminali estese in tutto il Paese è persino difficile stabilire le competenze territoriali di determinati processi.

In questi ultimi tempi si è rinforzata la posizione del cosidetto pentito, cioè dell'imputato il quale dichiara di dissociarsi dai suoi coimputati e si dichiara pronto a testimoniare contro di loro. Malauguratamente è invalsa la consuetudine che il Giudice attribuisca a tali testimonianze una credibilità maggiore che non alle dichiarazioni delle persone incensurate che vengono incolpate dalle predette testimonianze e ciò non di rado perchè il Giudice intravede in tali accuse una probabile soluzione di certe situazioni ingarbugliate.

In questo caso si può riscontrare la colpa da parte del Giudice che non richiede prove se non tangibili almeno più credibili e si lascia convincere da vaghi indizi per lui probatori.

Il cosidetto protagonismo, cioè il desiderio di mettersi in luce può portare a questo fenomeno, ma peggio ancora è se il Giudice, che è pur sempre un uomo, si lascia trascinare dalle proprie passioni politiche condannando un innocente o magari insabbiando un procedimento a vantaggio di un compagno di fede.

In tutti gli Stati e quindi anche in Italia l'intervento nei procedimenti giudiziari da parte dei Servizi Segreti opera in senso negativo e il relatore esprime il suo dissenso anche in merito allo scontro del Capo dello Stato con il Consiglio Superiore della Magistratura.

Termina deplorando che oggi il reclutamento dei giudici avvenga quasi esclusivamente in base ai valori di preparazione tecnica trascurando le doti morali.

La relazione si è chiusa con un lungo applauso, ben meritato in quanto l'argomento è stato esposto con grande semplicità e chiarezza.

Alla discussione che ne è seguita sono intervenuti alcuni dei presenti fra i quali il nostro Pifferi con particolare competenza in quanto "addetto ai lavori".

E' stato evidenziato il grave danno morale e materiale che può derivare da provvedimenti impulsivi ed errati, come l'arresto di una persona innocente, ad un privato cittadino, provvedimenti promossi da un giudice a seguito di falsa testimonianza. Danno questo

non certo risarcibile da una postuma assoluzione pubblicata magari in sesta pagina. Leggi attese e necessarie che non arrivano mai come quella sulle U.S.L. e sul T.A.R.. Manca l'organico, il reclutamento dei magistrati è fatto con criteri sbagliati, la gente ha perso la fiducia nella giustizia, si è detto dove andava la giustizia ma non dove dovrebbe andare.

A queste interrogazioni il relatore risponde dicendo per esempio che il segreto istruttorio nella gran parte dei casi è più dannoso che utile. Se il Giudice erra per dolo, è punibile ma l'errore è ammesso a priori con l'istituzione dei diversi gradi (Appello e Cassazione).

L'assoluta indipendenza del giudice è in qualche caso pericolosa ma d'altra parte è un presupposto inderogabile in quanto oggi pronunciare una sentenza in base a una giurisprudenza schematica non sarebbe più ammissibile.

D'altra parte è anche pericoloso lasciare il giudice nella solitudine assoluta.

Auspicabile fra le altre riforme che la procedura sia nel Civile sia nel Penale riesca a rompere le pastoie anacronistiche del passato.

Il Presidente ringrazia nuovamente l'on. Ballardini e chiude la riunione.

In seguito ci siamo portati al Ristorante Hotel Rialto dove era organizzato a cura sempre del R.C. di Rovereto un bellissimo e anche ottimo buffet, gran parte freddo ma non mancavano le pizzette calde e un saporito risotto.

Lì abbiamo trascorso piacevolmente con i nostri amici la conclusione della serata.

caleidoscopio

IL MIGLIOR MODELLO CERCHIAMOLO FUORI DI NOI

E' raro che uno migliori se prende se stesso per modello.

- Oliver Goldsmith, uomo di lettere britannico

Il dono speciale del Rotary è l'AMICIZIA: grazie ad essa si diffonde la comprensione reciproca, si raggiunge la concordia e si consolida la pace.

LE BORSE DI STUDIO DELLA FONDAZIONE ROTARY

La Fondazione Rotary del Rotary International sponsorizza molti interessanti programmi, il primo dei quali per importanza e in ordine di tempo è quello delle BORSE DI STUDIO. Il continuo e crescente successo di questo programma è dovuto in parte anche all'eccellente livello dei giovani candidati scelti a livello dei distretti. Ci siamo interessati ad informare i giovani della nostra zona della possibilità di ottenere una delle borse della Fondazione vinte dal nostro distretto? Sarebbe un vero peccato se un giovane meritevole perdesse la possibilità di ottenere una borsa di studio rotariana per il semplice fatto che abbiamo dimenticato di informarlo a proposito!

IL MAGGIOR PRIVILEGIO DEL ROTARIANO E' LA FACOLTA' DI PARTECIPARE A TUTTE LE RIUNIONI DEL SUO O DI ALTRI ROTARY CLUB DEL MONDO

(bollettino riservato ai soci del Club a cura di de Langer e Facchinelli)

24/2/86

PRESIEDE : Carlo Alberto Facchinelli PERCENTUALE: 69.81%

PRESENZE : Bertoldi - Bertolini - Bortot - Cecconi - Cesarini Sforza Collini - Conci - Dalsasso - de Abbondi - de Langer - de Pretis - Di Benedetto - Endrici - Facchinelli - Giordani Giovannini - Masè - Molinari - Moretto - Mott - Osele - Pedrotti - Fuganti - Pellegrini - Pifferi - Pontara - Postal - Rella - Rizzi - Stefenelli - Tommasini - Torzi - Venzo - Vista - Zane - Zavarise -

PRESENZE COMPENSATE : Condini -

Hanno cortesemente espresso il loro rammarico per non poter partecipare all'odierna riunione gli amici : Bagnasco - Casagrande - Lunelli - Pasini - Sagramoso - Salerno -

OSPITI : Gen. Aldo Daz del R.C. di Merano
Dott. Mauro Mellarini
Dott. Jeames Robinson } Relatori

Sono arrivati molto graditi i saluti da Sanremo dell'amico Dusini, da Palermo dall'amico de Abbondi, dalla Val Badia dall'amico Vista.

E' stata distribuita una cartolina invito all'inaugurazione della personale di Perghem "CINA" (dal 5 al 20 aprile 1985 presso la Camera di Commercio di Trento).

Con decreto del 15/2/1986 il Presidente della Repubblica ha conferito al dr. Giustiniano de Pretis l'alta onorificenza di CAVALIERE DI GRAN CROCE AL MERITO DELLA REPUBBLICA ITALIANA.

I nostri soci sportivi sono saliti sul podio : POSTAL (medaglia d'oro) per la combinata Fondo-Discesa TROFEO ENTI TRENTINI; ZAVARISE (1° premio di categoria) gara di sci CASSE RURALI.

PROGRAMMI :

LUNEDI' 3 MARZO 1986 : Riunione al Grand Hotel Trento. Relatore: Ing. Giancarlo Moretto.- Relazione: "LE FIBRE OTTICHE".

LUNEDI' 10 MARZO 1986 : Riunione al Grand Hotel Trento. Relatore : Dott. Giuliano Bertolini.- Relazione:"OMEOPATIA".

LUNEDI' 17 MARZO 1986 : Riunione al Grand Hotel Trento. Relatore : Dott. Franco Endrici.- Relazione : "I TURCHI".

LUNEDI' 24 MARZO 1986 : Riunione al Grand Hotel Trento. Il Preside dello Istituto d'Arte parlerà su "l'ISTITUTO D'ARTE NELLA REALTA' TRENTINA".

Auguri di buon compleanno al socio Stenico, con tante felicitazioni.

Il Prof. Silvio Cattani - Preside dell'Istituto Statale d'Arte e Scuola Media annessa parlerà su "L'ISTRUZIONE ARTISTICA IN PROVINCIA DI TRENTO"

COMUNICAZIONI :

E' ALLO STUDIO CON LA COLLABORAZIONE DELL'AGENZIA CALDERARI UN VIAGGIO A BUDAPEST E VIENNA. TRATTASI DI PROGRAMMA IMPEGNATIVO PERCIO' PREGHIAMO I SOCI DI SEGNALARE L'EVENTUALE ADESIONE. IL COSTO DEL VIAGGIO E' STATO CALCOLATO SULLA PARTECIPAZIONE MINIMA DI 20 PERSONE (leggere programma sui precedenti bollettini).

IL CLUB CONTATTO DI KEMPTEN E' STATO DEFINITIVAMENTE FISSATO IN ACCORDO CON GLI AMICI TEDESCHI PER IL GIORNO 9 MAGGIO 1986. APPENA DEFINITO IL PROGRAMMA SARA' PUBBLICATO. PREGO SEGNARSI IN AGENDA LA DATA. GRAZIE.

PER IL REALIZZO DEL NOTO DEPLIANT MANCANO LE FOTOGRAFIE DEI SEGUENTI SOCI : **Bagnàsco - Bolner - Bortot - Cesarini Sfòrza - Dalsasso - Di Benedetto - Ferrari - Froner - Gentilini - Giammarco - Mott - Pellegrini - Pontara - Rella - Rimer - Sagramoso - Sorrentino - Stefenelli Stenico - Tommasini - Valdagni - Vettorazzi - Zane - Zavarise - Fugànti -**

Sono sempre aperte le iscrizione per la partecipazione al Congresso 206° Distretto di Verona e al torneo internazionale di tennis organizzato dal R.C. di Riva.

Prima di parlare della riunione di oggi, sarà opportuno fare un cenno alla riunione ristretta interclub del 22 febbraio u.s.

Il nostro Governatore aveva convocato per tale data i Presidenti in carica ed Incoming, nonchè i consiglieri dei Clubs della Regione e di Verona, invitando pure l'Incoming Governatore Pellegrini; scopo : la discussione dei problemi e dei programmi dei Clubs e la consegna dei P.H.F. agli amici designati da questi rispettivi Clubs.

Dopo la riunione in sede consigliare e prima di iniziare il pranzo lo stesso Governatore Antonello Marastoni ha brevemente illustrato le finalità e le benemerenze della Rotary Foundation per passare poi alla consegna dei P.H.F.

Iniziando dal R.C. di Trento ha presentato il socio de Langer quale cronologicamente il primo P.H.F. del 1985 e poi è passato al R.C. di Rovereto che aveva scelto come suo candidato l'amico Alessandro Prevost Rusca, quindi al R.C. di Bressanone con Carl von Pretz, a Merano con lo amico Mario Martin, il R.C. di Riva aveva attribuito il suo P.H.F. a tutto il Club, Bolzano infine ha designanto il suo all'illustre socio Antonello Marastoni attuale Governatore. Ogni consegna era accompagnata da una succinta motivazione dell'assegnazione stessa seguita dal ringraziamento da parte dei decorati.

Dopo la cerimonia il Governatore passa la parola all'incoming Governor Pellegrini del R.C. di Verona che si dice lieto di essere presente per portare il messaggio del Presidente Internazionale, messaggio di Speranza pur in mezzo alla crisi politica ed economica di tutto il Mondo.

Alla cerimonia è intervenuto anche il Sindaco della città di Trento Arch. Goio.

Terminato il pranzo il Governatore Marastoni ringrazia nuovamente gli intervenuti e compiacendosi con nuovi P.H.F. chiude questo simpatico incontro.

./.

Passiamo ora alla descrizione della riunione del 24 c.m.

L'odierna riunione dal punto di vista dell'assiduità rappresenta una "pietra miliare" del nostro Club. Una percentuale del 70% infatti si verificherà una volta l'anno. Alla notizia è scoppiato un fragoroso applauso di autocompiacimento.

Dopo le comunicazioni di segreteria e di presidenza lo stesso Presidente si rivolge al nostro Venzo pregandolo di presentare il Prof. Andrea Fuganti, già membro del R.C. di Catania fin dal 1973.

Venzo si dichiara lieto di farlo in quanto ha conosciuto il Fuganti ancora quando era suo allievo e ne traccia brevemente il curriculum vitae. Questi ha conseguito la maturità classica all'Arcivescovile di Trento nel 1955. Dopo la laurea all'Ateneo di Modena (1960) passa all'Università di Trieste, prima come assistente, poi dopo la libera docenza nel 1967 quale docente incaricato di Geologia Applicata. Dal novembre 1970 all'ottobre 1985 lo vediamo professore straordinario e poi ordinario all'Università di Catania. Dal 1° novembre 1985 professore ordinario di Materie Prime per l'Industria Estrattiva all'Università di Trento.

L'amico Venzo vede in lui un uomo di valore non solo, ma un carattere rotariano.

Il nostro nuovo amico con poche parole esprime la sua riconoscenza al Presidente, al presentatore Venzo ed a tutto il Club e promette di fare il possibile per dimostrarsi assiduo.

Le sue parole sono accolte da un lungo applauso di simpatia.

Il Presidente quindi dà il benvenuto agli ospiti della serata e rivolge un saluto particolarmente affettuoso all'amico Aldo Daz tornato fra noi dopo una lunga degenza, ma perfettamente ristabilito e come si dice "rimesso a nuovo". L'applauso dei presenti testimonia i nostri sentimenti.

La parola va ora al relatore della serata dr. Mauro Mellarini, sull'argomento : IL RUOLO DELL'UNIONE PANEUROPEA".

Esprimendo il suo gradimento per l'invito a parlare nel nostro Club il relatore in breve descrive le tappe della nascita del movimento in mezzo al crollo totale delle Potenze Centrali e alla rovina degli stesi Vincitori.

Alcuni uomini di pensiero, individuando le cause di tutte le stragi e distruzioni della prima guerra mondiale nell'esasperato nazionalismo del tempo, nazionalismo che si identifica con egoismo ed egocentrismo dei popoli d'Europa, cercarono di trovare una soluzione al problema. Essi infatti erano convinti che questi popoli uniti e solidali avrebbero rappresentato una fra le più grosse potenze nel mondo, mentre divisi, richiamando alla mente i polli di Renzo di manzoniana memoria, sarebbero state alla mercè del vicino più potente.

Convinto di ciò per primo fu Richard Coudenhove Kalergi, aristocratico austriaco con sangue olandese greco e giapponese nonchè ex diplomatico e lungimirante a fondare nel 1923 l'Unione Paneuropea ora operante in Austria, Germania Federale, Francia, Belgio, Lussemburgo, Gran Bretagna, Italia, Spagna e Portogallo. Ad essa aderirono con entusiasmo uomini come Churcill, Adenhauer e Degasperi.

./.

Facendo il confronto con la CEE si rileva che la prima mirava e mira alla unificazione dell'economia con la speranza di ottenere in seguito l'unità politica, mentre l'Unione Paneuropea si propone di unire gli Europei in una sola patria Europa senza rinunciare alle loro origini nazionali e riservandosi poi di organizzare i loro rapporti economici.

Disgraziatamente siamo ancora molto lontani da un risultato concreto: l'egoismo economico ed egocentrismo politico hanno spesso fatto naufragare o quanto meno vanificare tutte le iniziative sane sia economiche che politiche.

Morto Kalergi nel 1962 quale fondatore e presidente dell'Unione Paneuropea gli successe il Dr. Otto di Asburgo Lorena (tale infatti il titolo che egli stesso gradisce) già Vice Presidente. Si tratta di un uomo di vastissima cultura e pronta intelligenza con una dedizione assoluta alla causa dell'Unione e che gode unanime stima sia da parte degli amici che anche degli avversari.

Farsi delle illusioni che il Movimento possa conseguire risultati tangibili in breve sarebbe un errore,come purtroppo anche la CEE dopo anni non si può certo dire che abbia riscosso "l'applauso di Menfi tutta". Resta purtroppo l'alternativa : o gli Europei riescono a far blocco politico ed economico o sono destinati alla sconsolante decadenza.

Il Movimento non è legato a partiti convenzionali e si ispira solo agli ideali democratici occidentali. Mentre gli aderenti in Germania sono circa 300 mila e in Austria 350 mila l'Unione Paneuropea in Italia conta relativamente pochi aderenti.

Terminata con applauso la relazione il Presidente dà il via alla discussione alla quale prendono parte de Pretis, Di Benedetto, Cecconi, Giordani.

Riassumendo si nota che chi vanta tradizioni irredentistiche rimane scioccato dal nome di un Asburgo, figlio dell'ultimo imperatore d'Austria, quale presidente, in quanto gli fa lo stesso effetto del nome di Mussolini ad un antifascista, gli sembra infatti che si possa intravedere delle mire per la restaurazione dell'impero.

Altra obiezione è quella che riguarda i risultati piuttosto negativi sia del Parlamento Europeo che non solo manca di potere esecutivo, ma anche in questi ultimi tempi avrebbe brillato per assenteismo, sia della CEE che crea delle situazioni artificiose di mercato pagando migliaia di miliardi per la distruzione del surplus prodotto e dove ogni membro cerca di difendersi contro i soprusi dell'altro.

La risposta che il relatore replica è che Otto di Asburgo Lorena con l'abdicazione e la rinuncia a qualsiasi pretesa al trono per sè e per i suoi discendenti risulta estromesso da qualsiasi possibilità di restaurazione monarchica, anzi in ciò è stato anche criticato dai monarchici più intransigenti. Comunque tale possibilità risulta talmente anacronistica da non preoccuoare nessuno.

Il relatore termina ripetendo la dolorosa alternativa : o l'Europa riesce a conquistarsi una vera e solida unità politica ed economica o fatalmente finirà asservita da chi è più forte.